0 607 953 333; 334
Issue / Stand } 05-04-29 **Fig./Abb. 1**

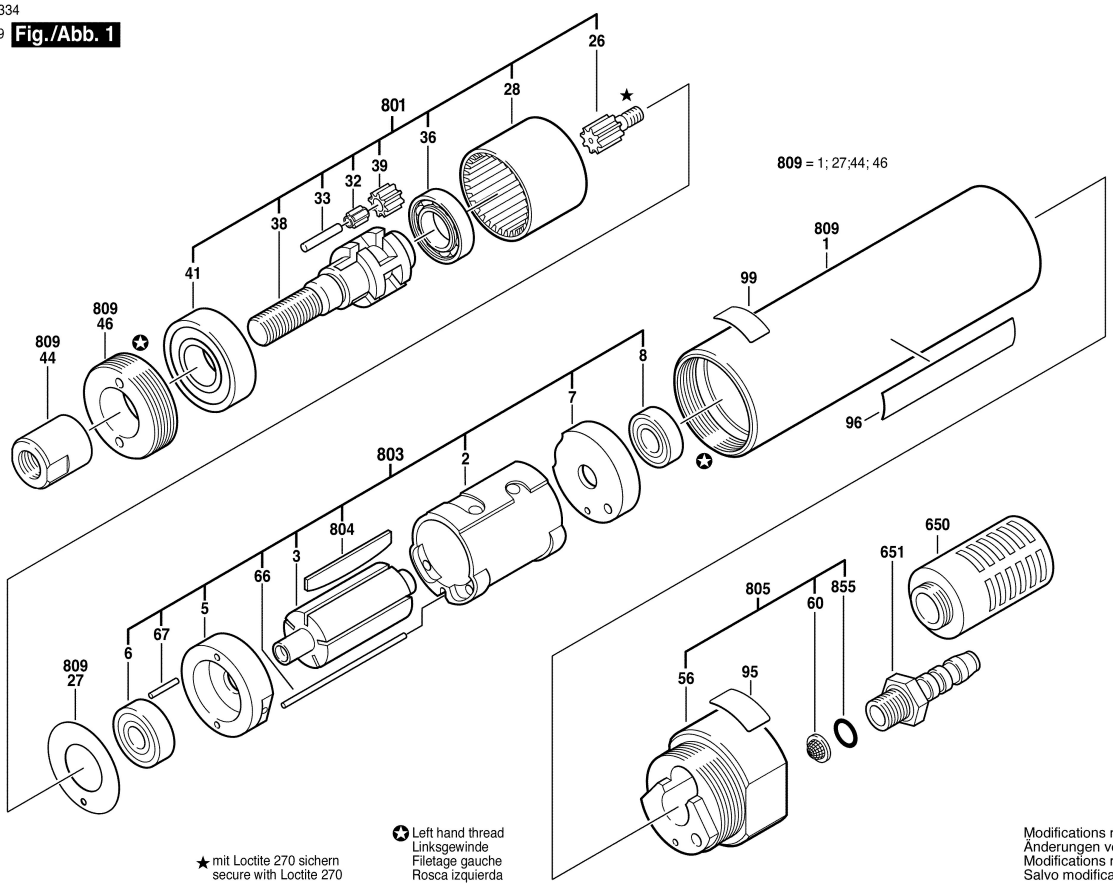

★ mit Loctite 270 sichern
secure with Loctite 270

✪ Left hand thread
Linksgewinde
Filetage gauche
Rosca izquierda

Modifications reserved
Änderungen vorbehalten
Modifications resérvées
Salvo modificaciones