0 607 957 313
Issue / Stand 05-02-28

Fig./Abb. 1

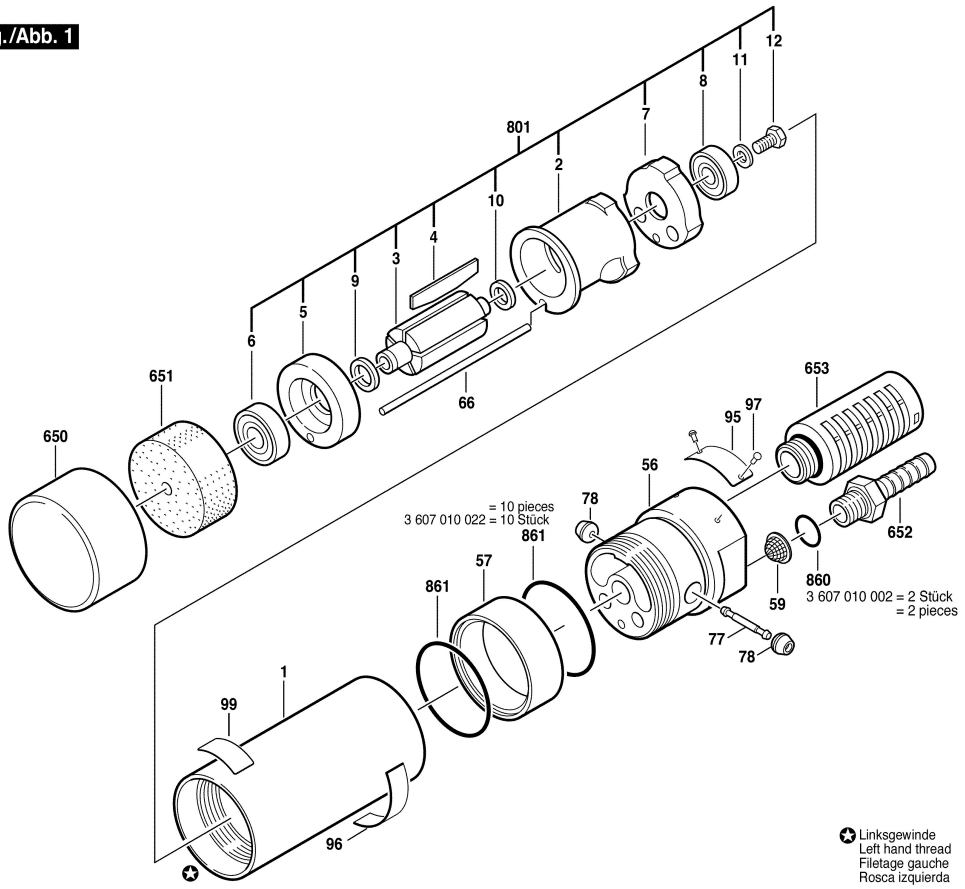

✪ Linksgewinde
Left hand thread
Filetage gauche
Rosca izquierda

Änderungen vorbehalten
Modifications reserved
Modifications resérvées
Salvo modificaciones