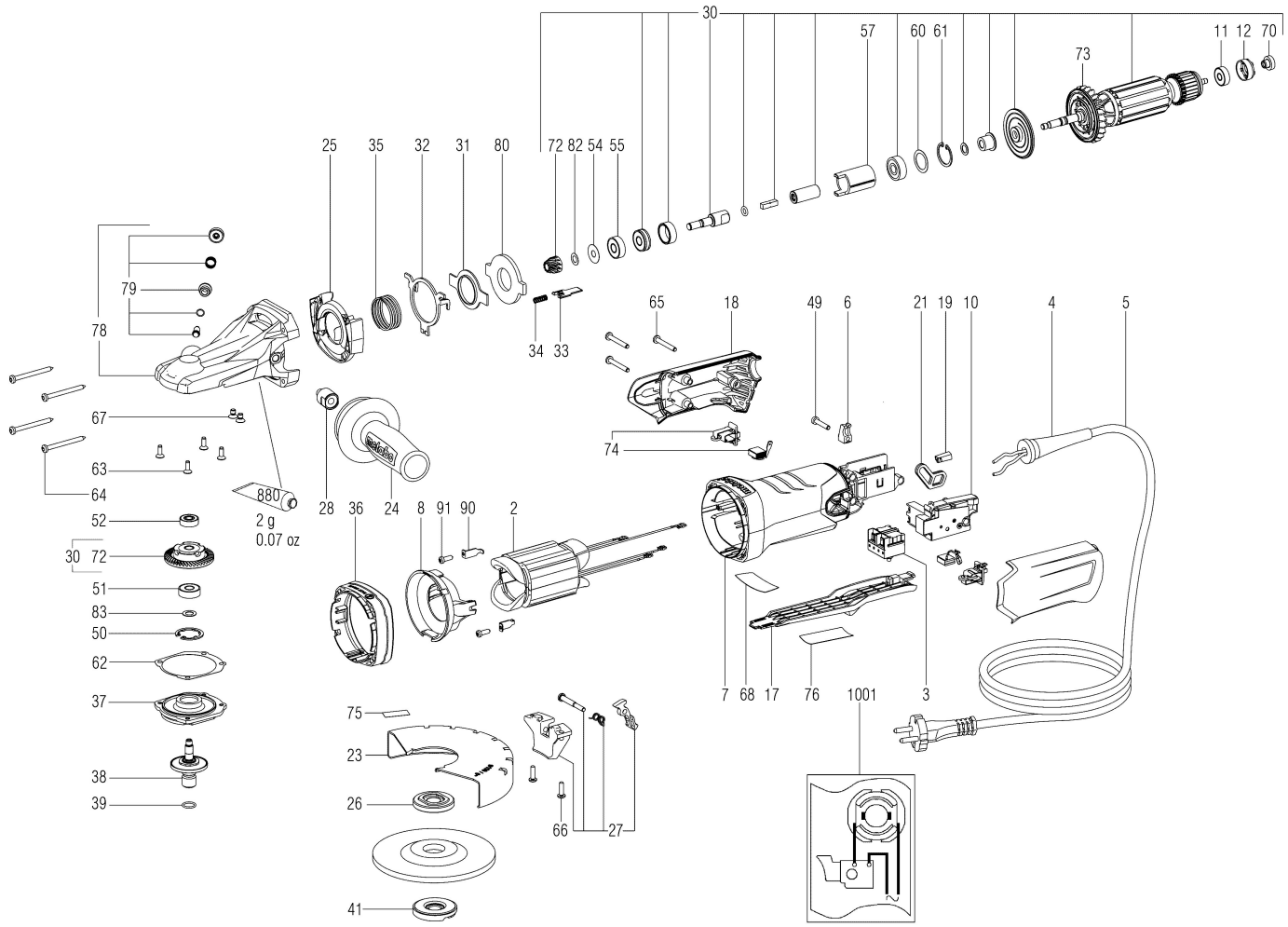
30
57
60
61
11
12
70
73
25
35
32
31
80
72
82
54
55
79
78
65
18
49
6
21
19
10
4
5
34
33
67
74
63
64
880
2 g
0.07 oz
28
36
24
8
91
90
2
52
30
72
51
83
50
62
37
7
68
17
76
1001
3
75
23
38
39
26
66
27
41

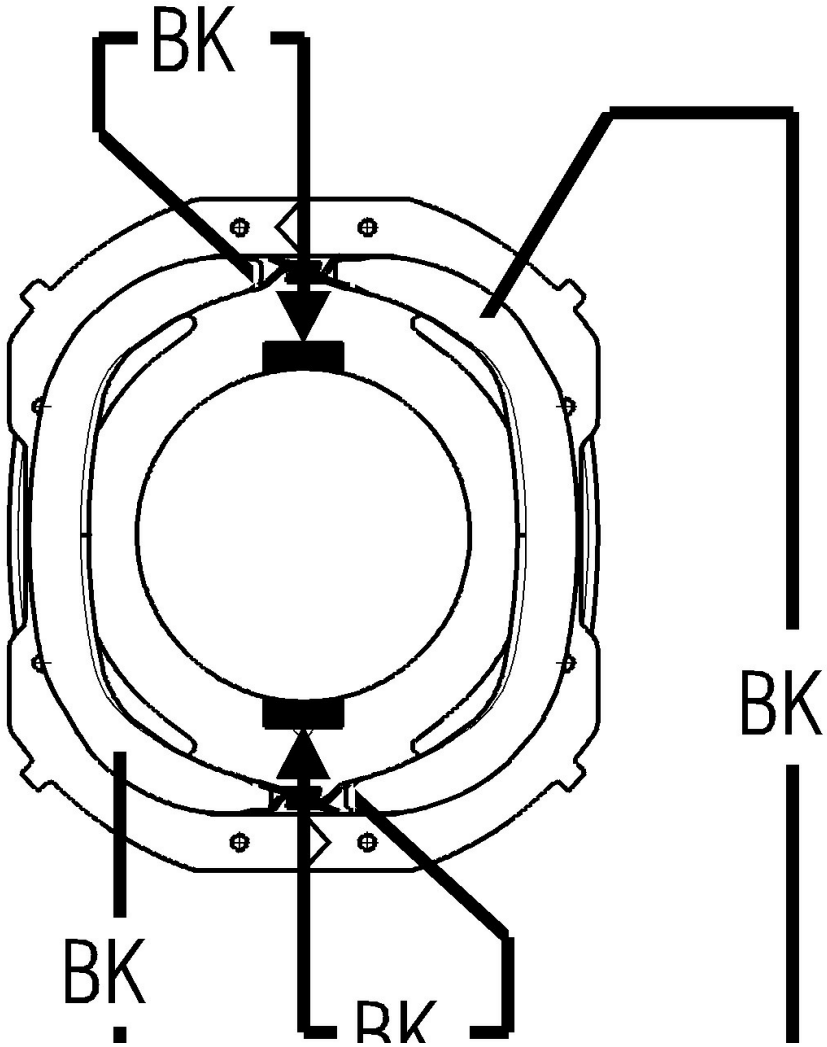
BK
BK
BK
BK

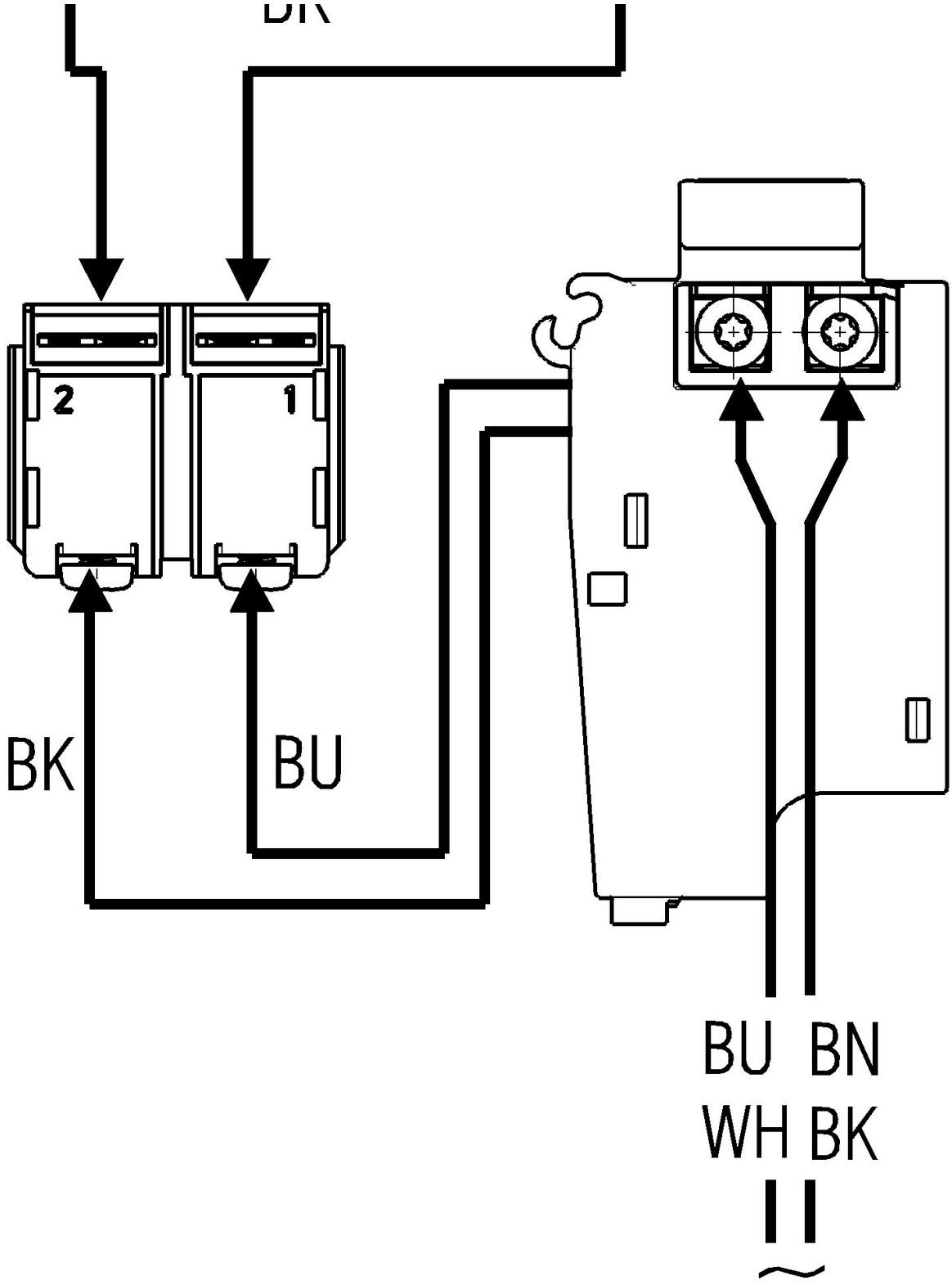
BK
2
1
BK
BU
BU
WH
BN
BK
~