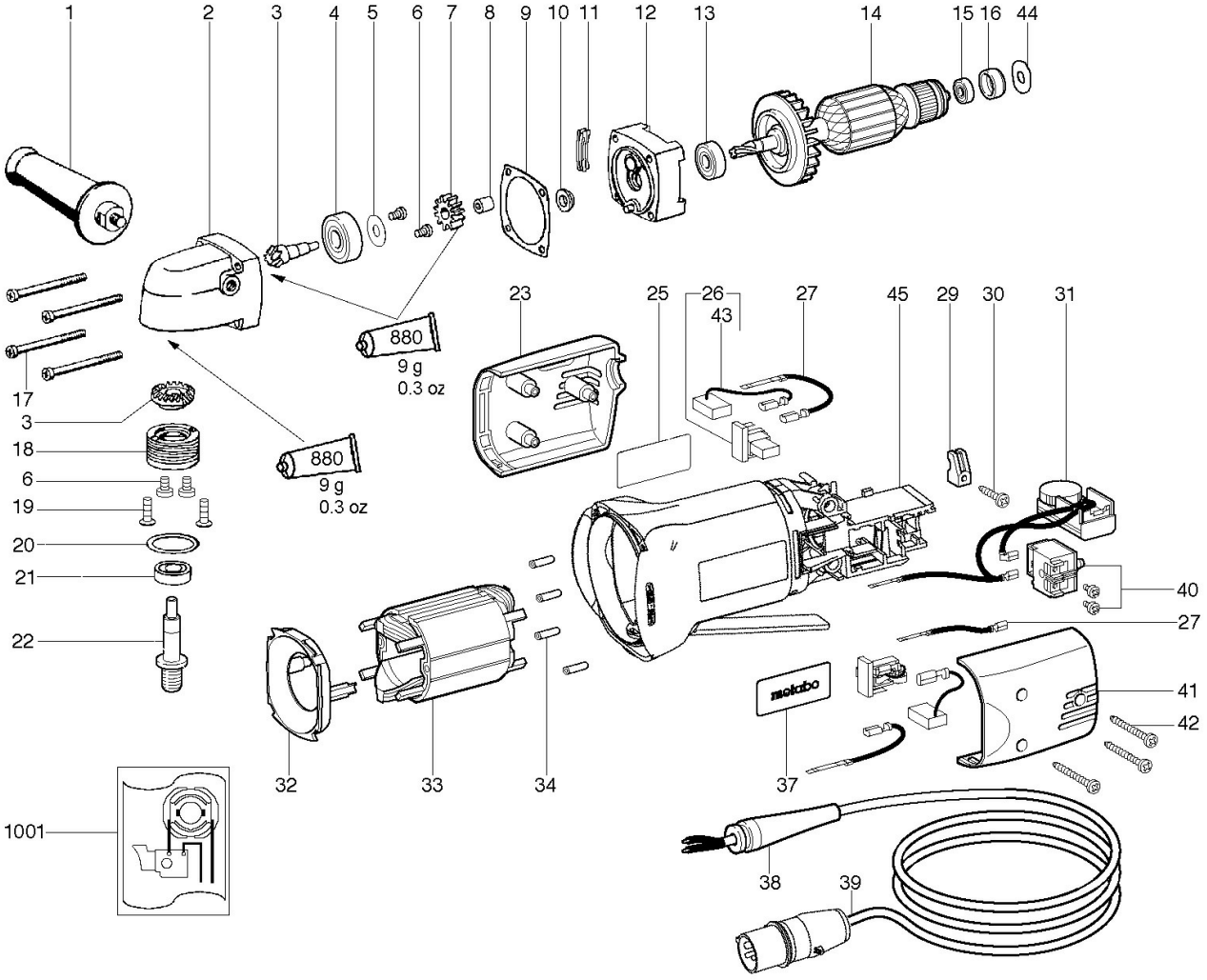
1
2
3
4
5
6
7
8
9
10
11
12
13
14
15
16
44
880
9 g
0.3 oz
880
9 g
0.3 oz
17
3
18
6
19
20
21
22
23
25
26
43
27
45
29
30
31
40
27
41
42
metabo
32
33
34
37
1001
38
39

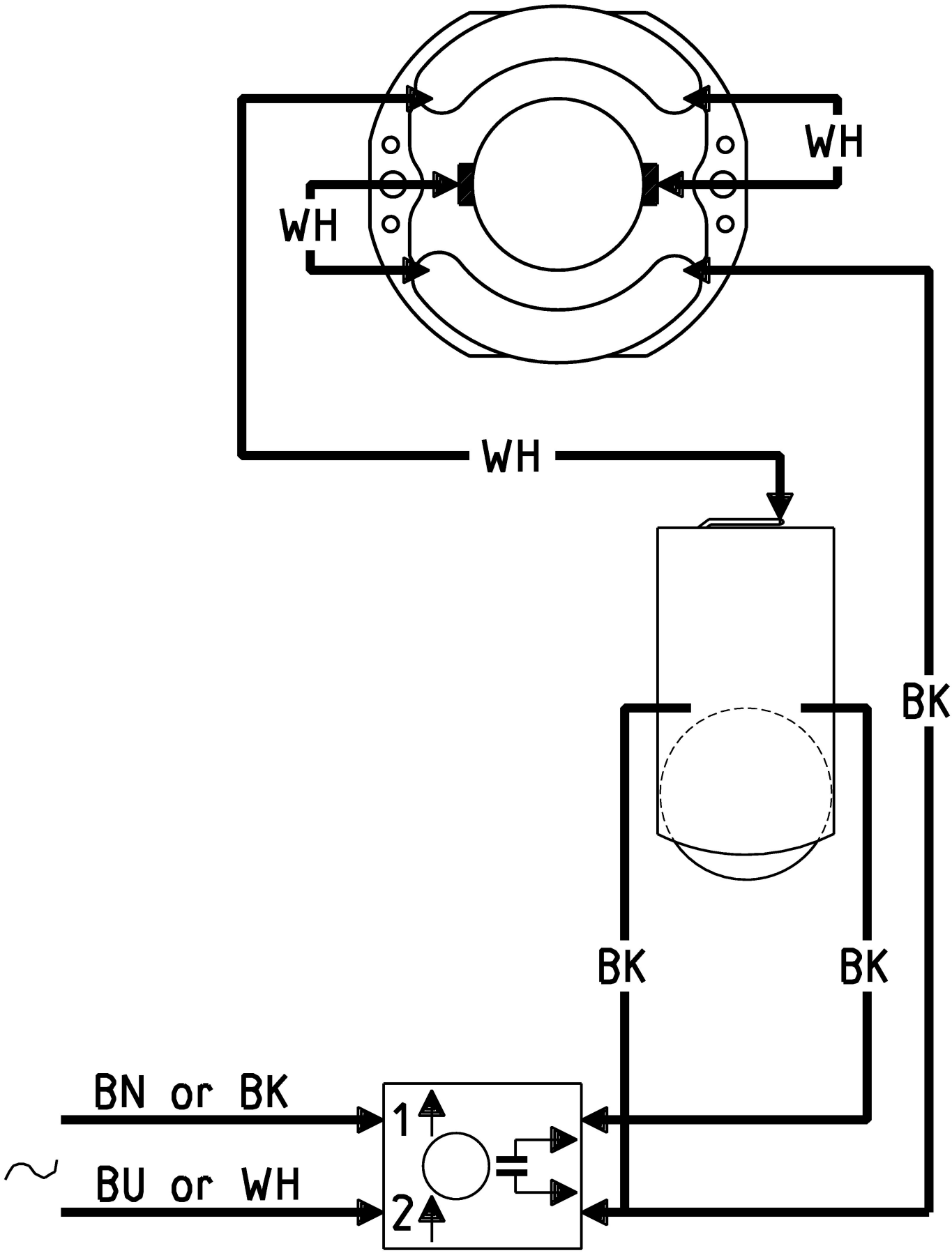
WH
WH
WH
BK
BK
BK
BN or BK
BU or WH
1
2