2 610 001 998
Issue } 09-03
Stand } 11-01-07

Fig./Abb. 1

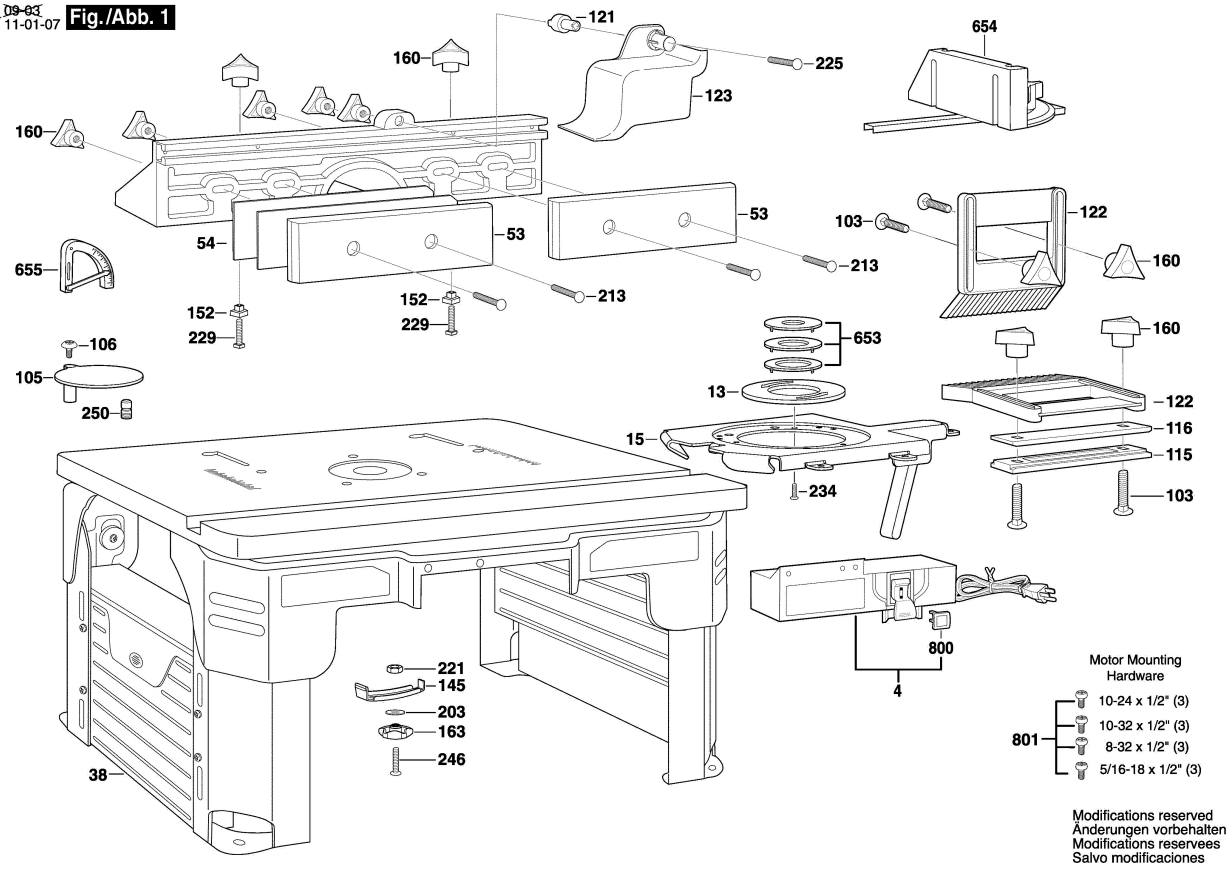

Modifications reserved
Änderungen vorbehalten
Modifications reservees
Salvo modificaciones