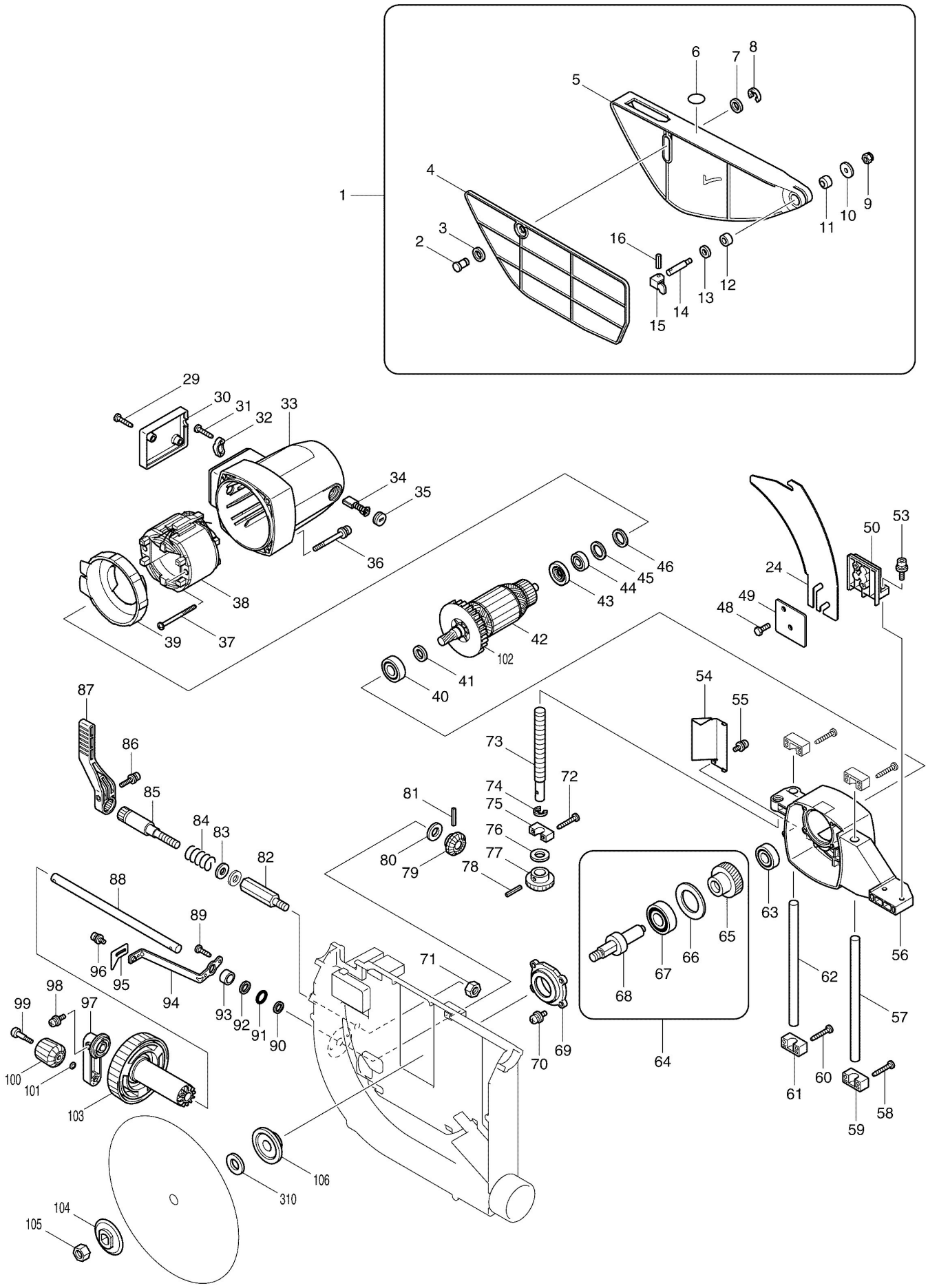
1
2
3
4
5
6
7
8
9
10
11
12
13
14
15
16
24
29
30
31
32
33
34
35
36
37
38
39
40
41
42
43
44
45
46
48
49
50
53
54
55
56
57
58
59
60
61
62
63
64
65
66
67
68
69
70
71
72
73
74
75
76
77
78
79
80
81
82
83
84
85
86
87
88
89
90
91
92
93
94
95
96
97
98
99
100
101
102
103
104
105
106
310

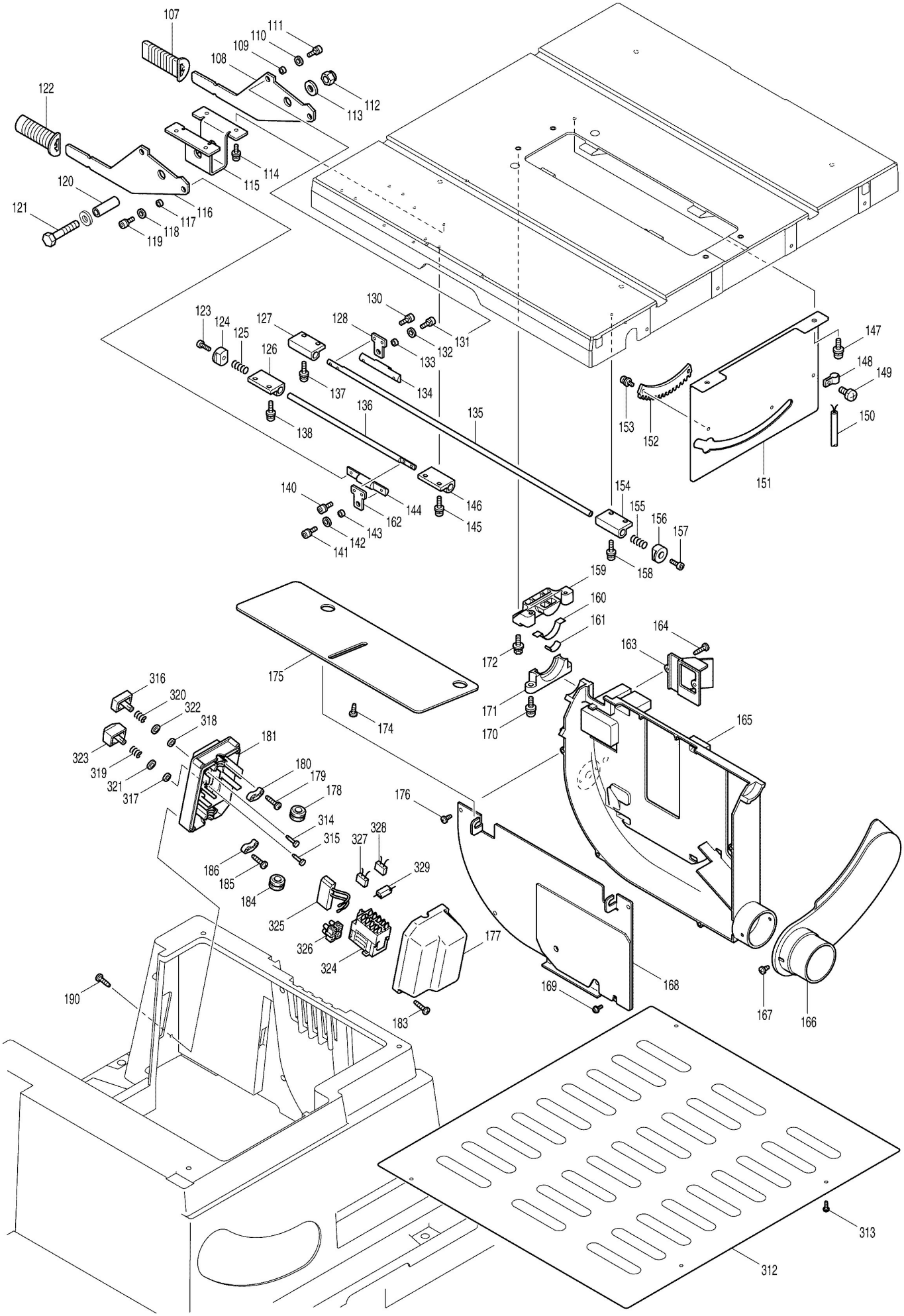
107
111
110
109
108
112
113
122
114
115
120
116
121
117
118
119
130
123
124
125
127
128
131
132
133
126
137
134
147
148
149
153
152
150
136
135
138
151
140
144
146
154
155
156
157
162
143
145
142
141
158
159
160
161
164
163
172
175
316
320
322
318
174
171
170
165
323
319
321
317
181
180
179
178
176
314
315
327
328
186
185
329
184
325
326
324
177
169
168
167
166
190
183
313
312

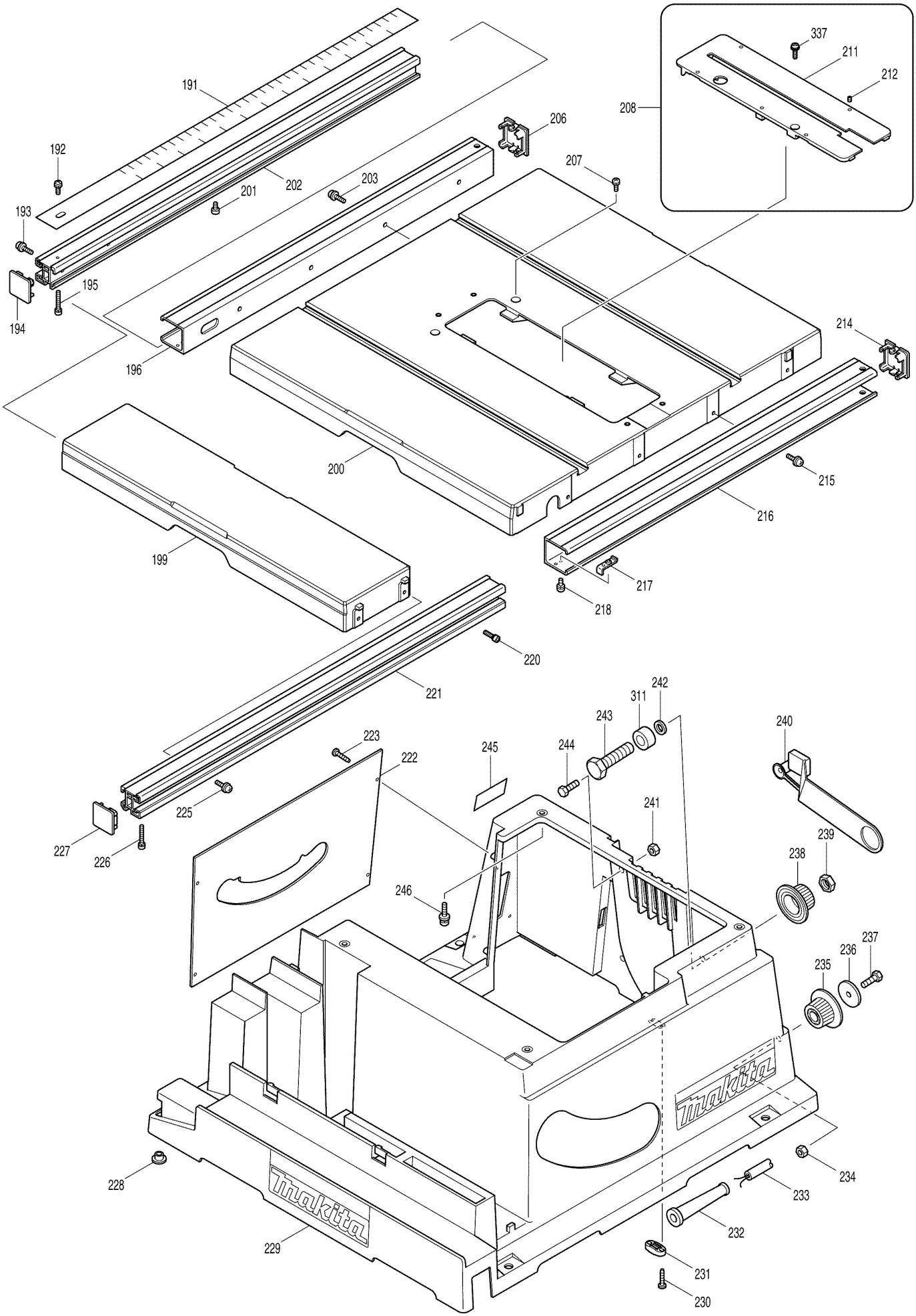
337
211
212
208
191
206
192
207
202
203
201
193
195
194
196
214
200
215
216
199
217
218
220
221
242
311
243
240
223
245
244
222
225
241
227
226
239
238
246
237
236
235
234
233
228
232
229
231
230

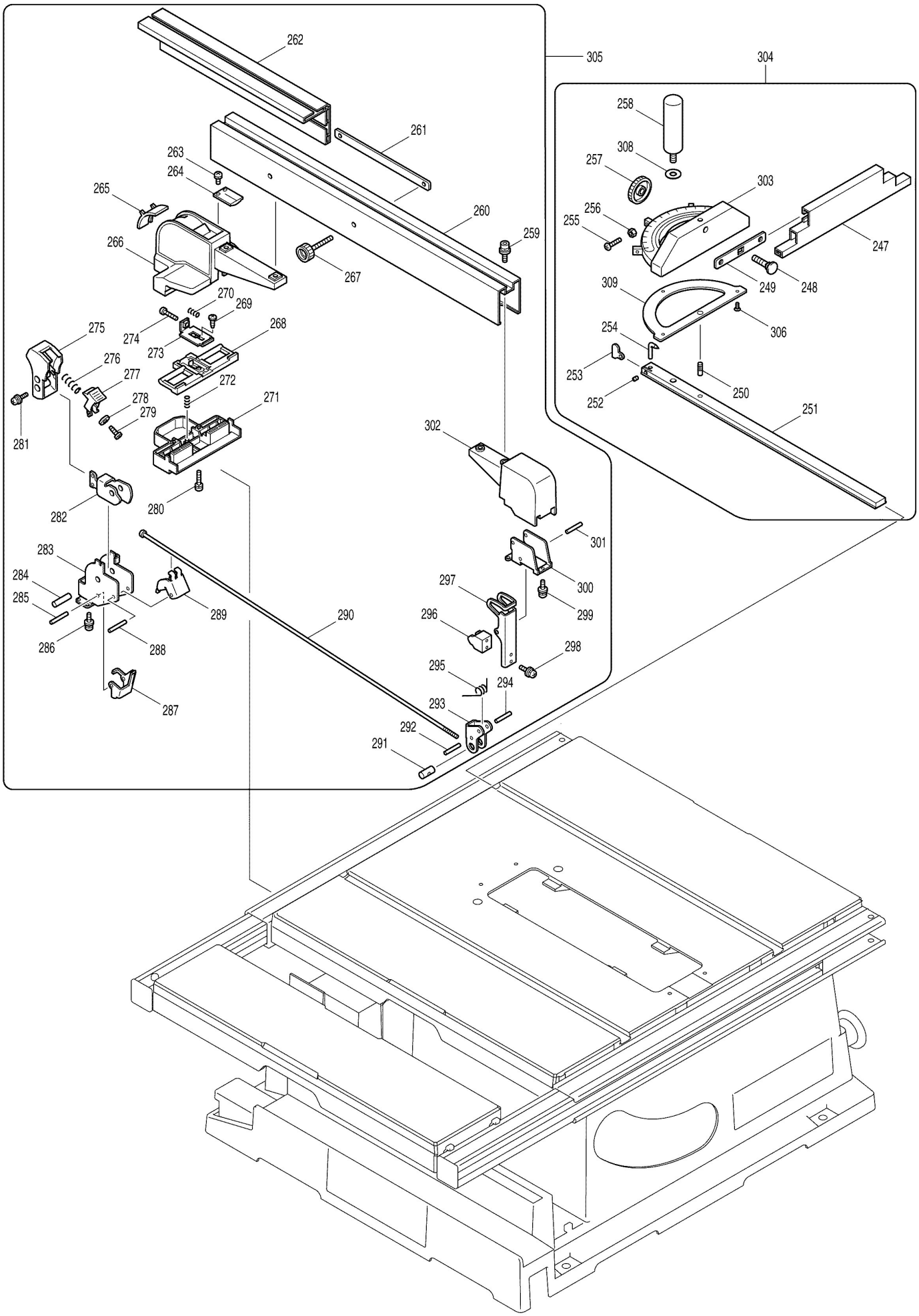
305
304
262
261
263
264
265
266
260
259
267
270
269
274
273
268
275
276
277
272
278
279
271
281
302
282
280
301
283
284
285
289
290
300
297
299
286
288
296
298
295
294
287
293
292
291
258
308
257
303
256
255
247
249
248
309
306
254
253
250
252
251

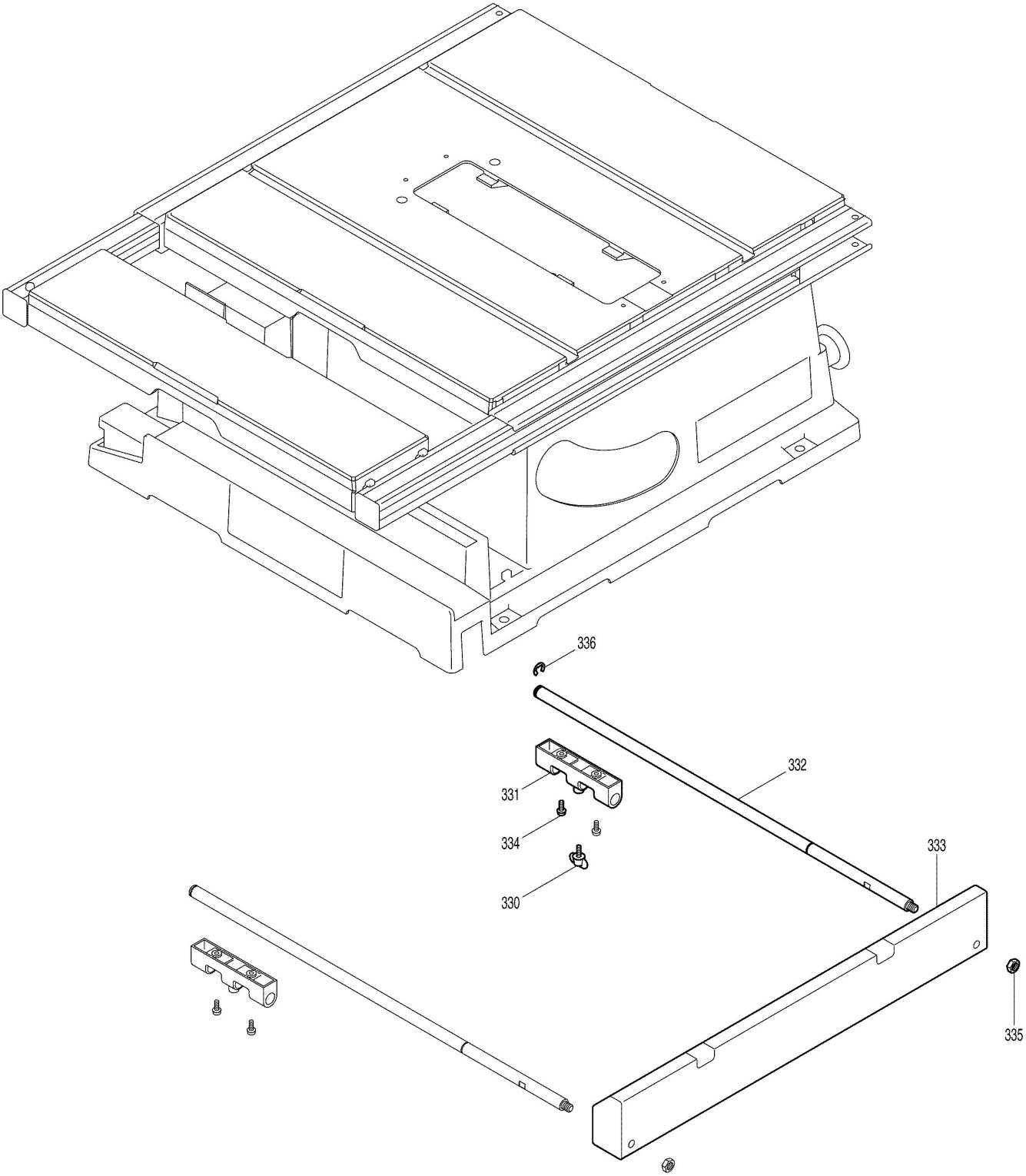
336
332
331
334
333
330
335

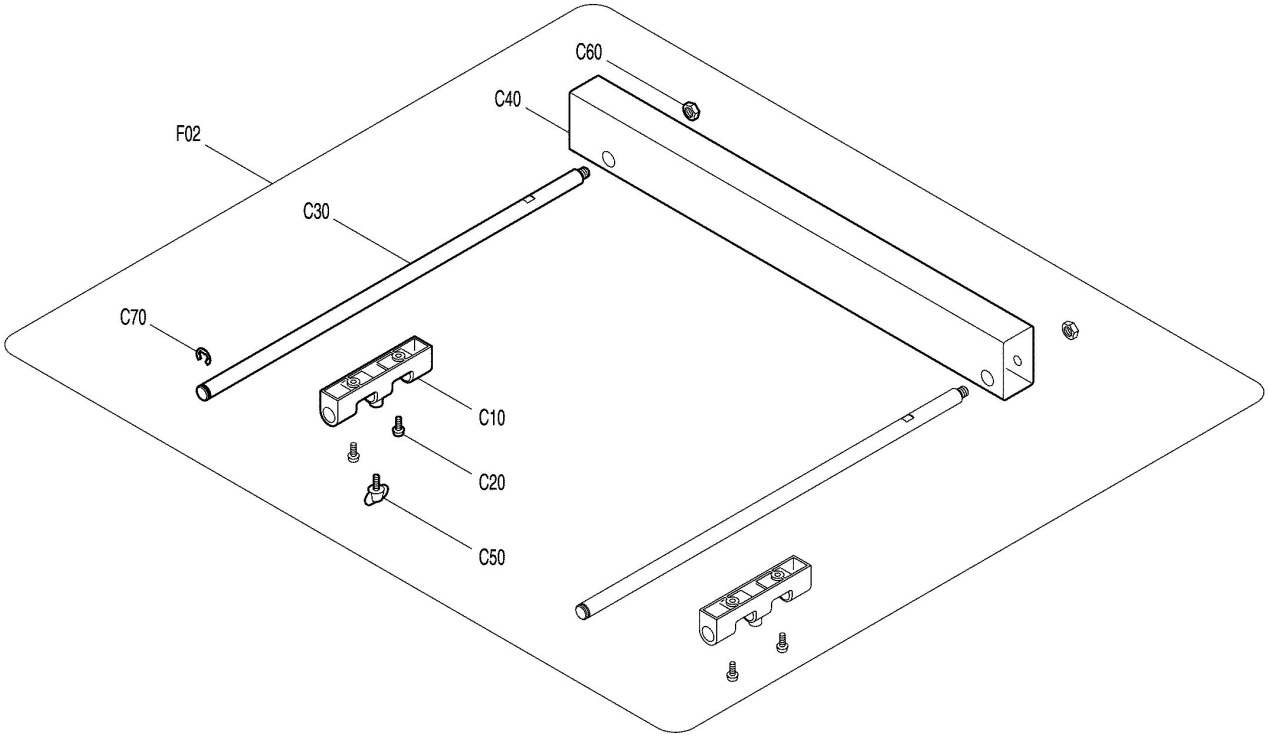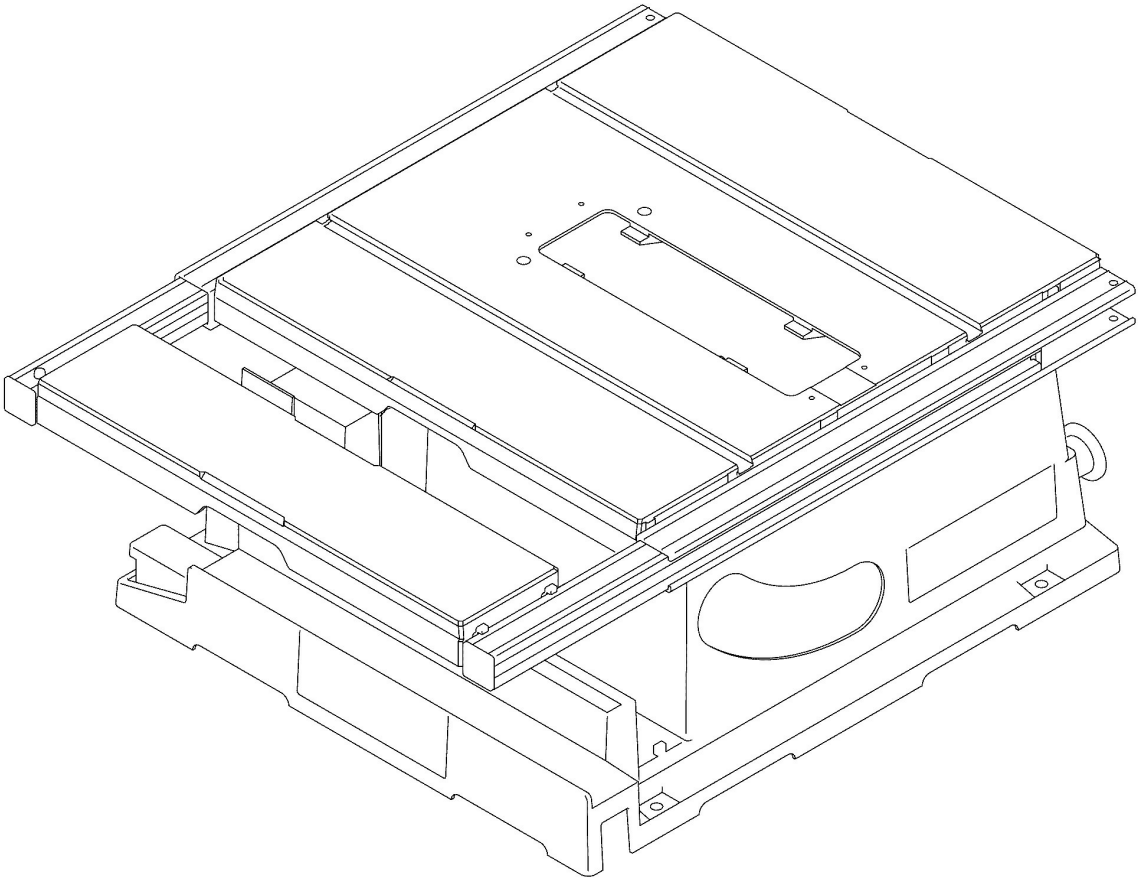
C60
C40
F02
C30
C70
C10
C20
C50