0 600 836 703

Stand ~~07-06~~
Issue 11-07-20

Abb. / Fig. 1

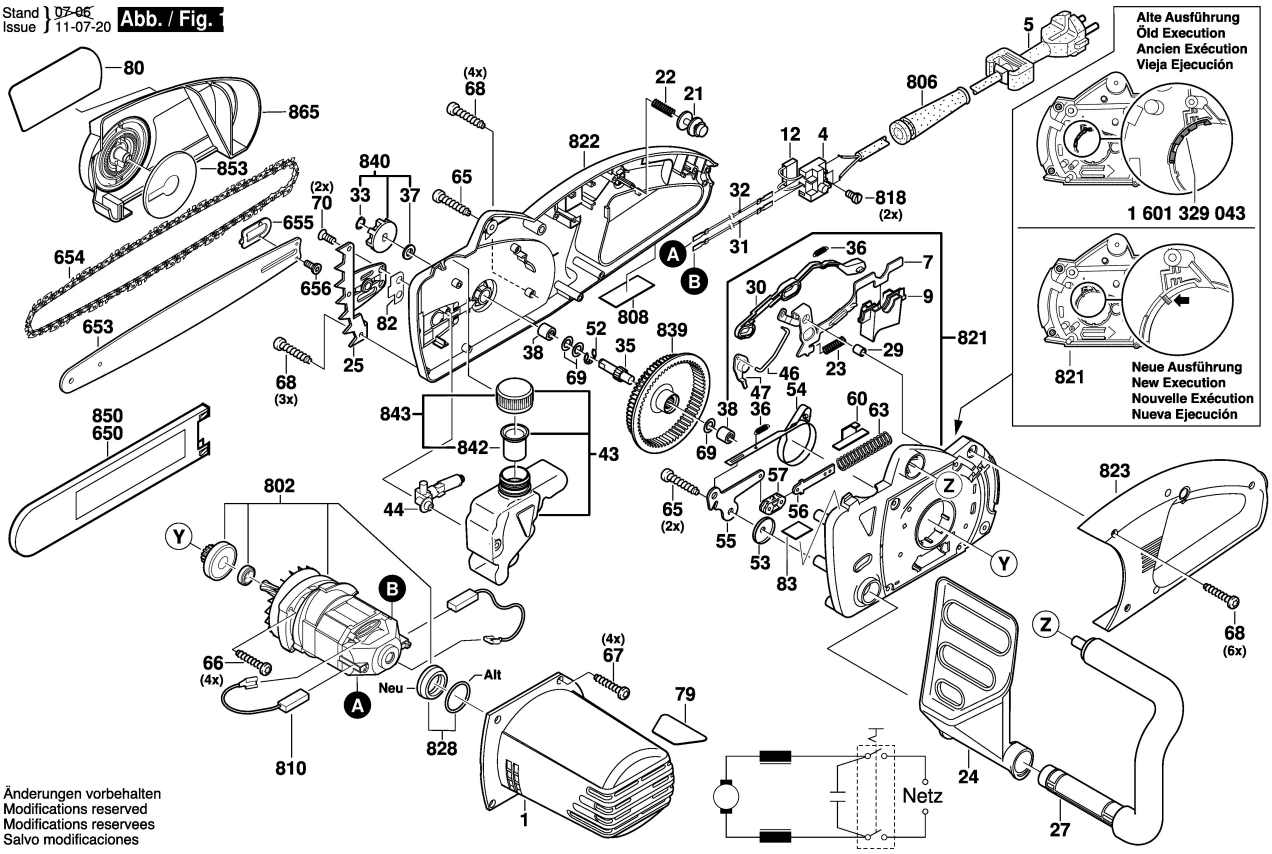

Änderungen vorbehalten
Modifications reserved
Modifications reservees
Salvo modificaciones