3 601 A89 800
Issue Stand 14-07-28

Fig./Abb. 1

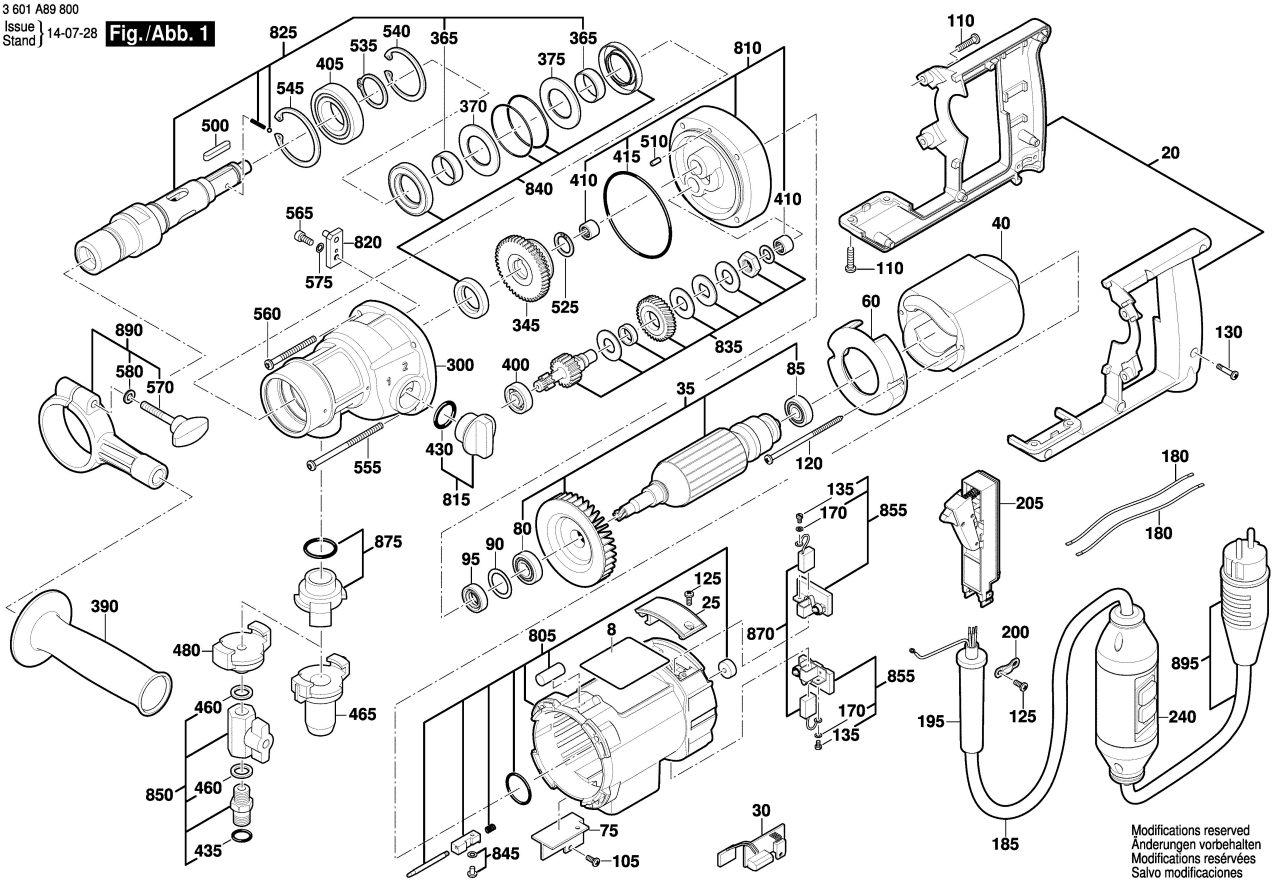

Modifications reserved
Änderungen vorbehalten
Modifications reservées
Salvo modificaciones