3 601 H68 000

Stand } ~~08-05~~
Issue } 08-08-26

Fig./Abb. 1

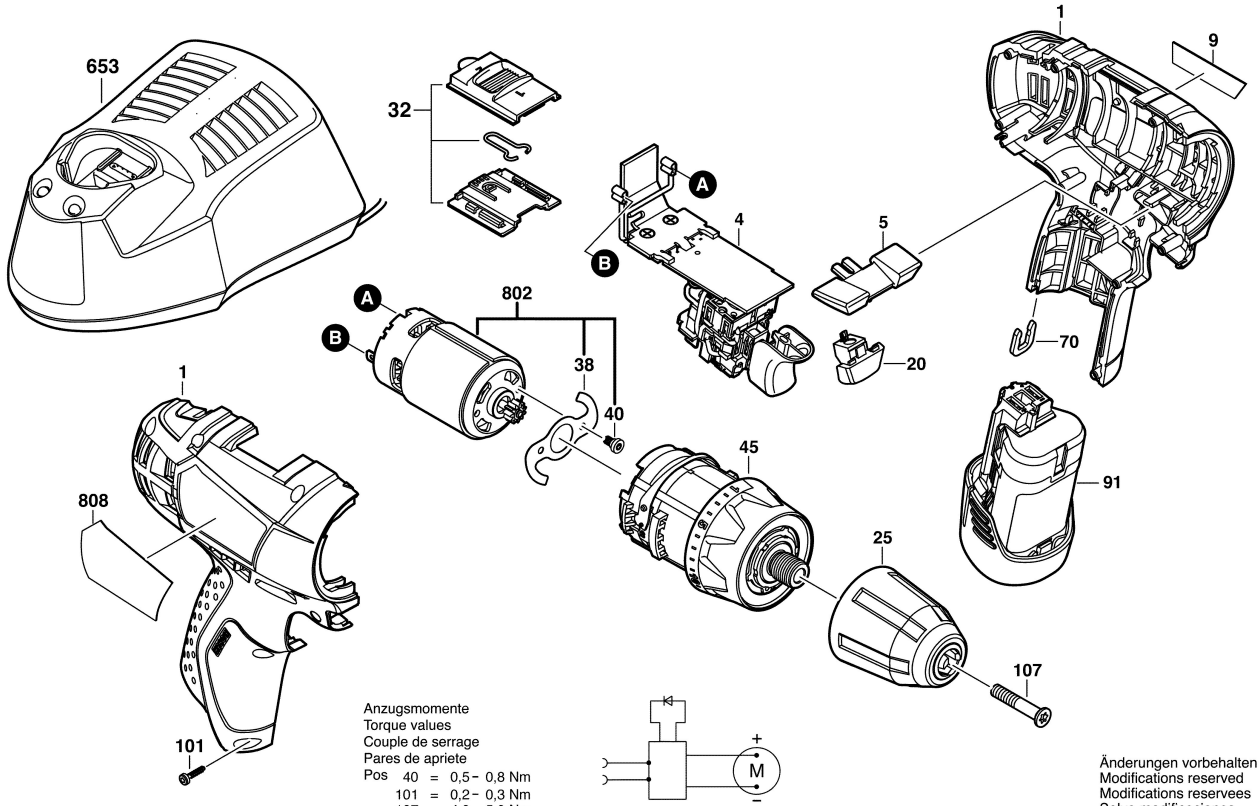

Anzugsmomente
Torque values
Couple de serrage
Pares de apriete

Pos			
40	=	0,5 – 0,8	Nm
101	=	0,2 – 0,3	Nm
107	=	4,0 – 5,0	Nm

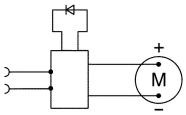

Änderungen vorbehalten
Modifications reserved
Modifications reservees
Salvo modificaciones