Fig./Abb. 1

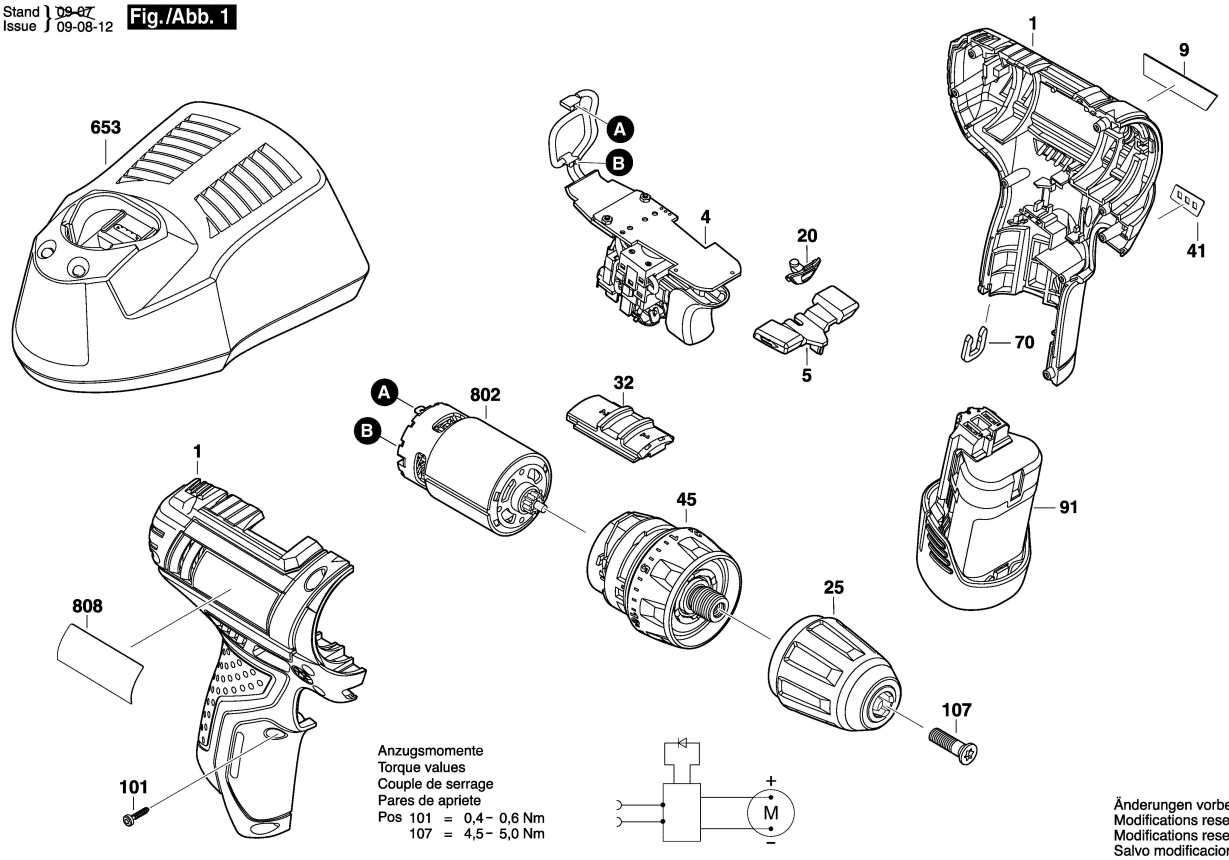

Anzugsmomente
Torque values
Couple de serrage
Pares de apriete
Pos 101 = 0,4 – 0,6 Nm
107 = 4,5 – 5,0 Nm

Änderungen vorbehalten
Modifications reserved
Modifications reservees
Salvo modificaciones