3 616 C00 S72

Stand / Issue 06-11-16

Fig./Abb. 1

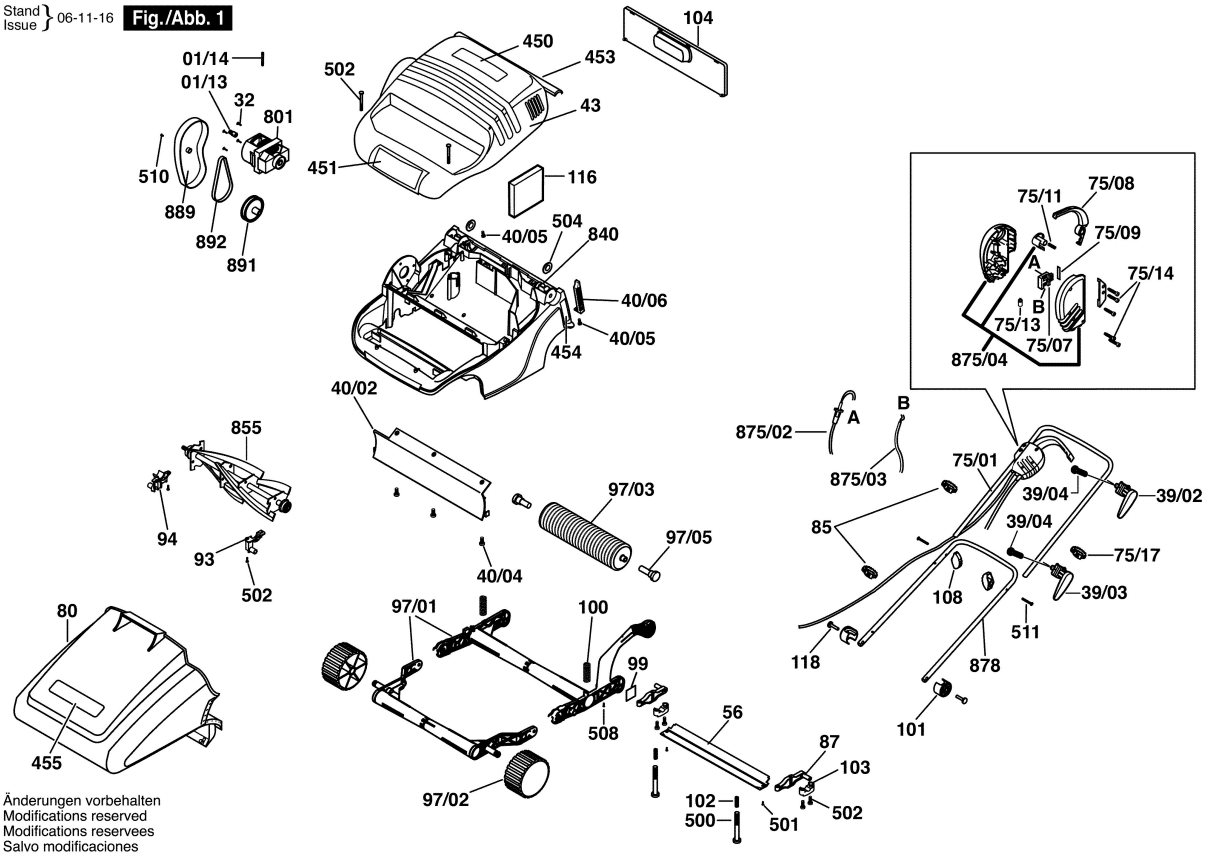

Änderungen vorbehalten
Modifications reserved
Modifications reservees
Salvo modificaciones