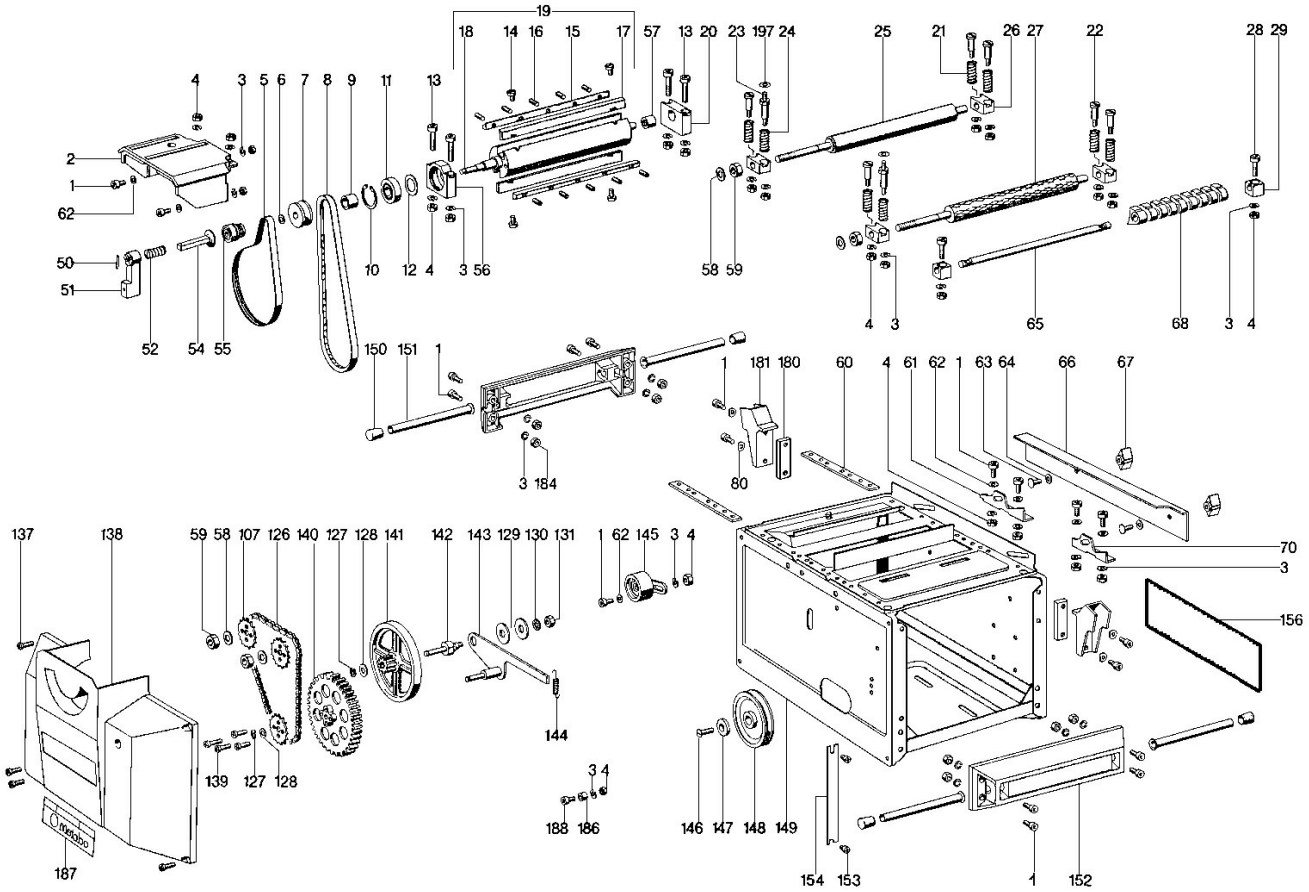
19
18 14 16 15 17 57 13 20 23 197 24 25 21 26 27 22 28 29
4 3 5 6 7 8 9 11 13
2
1
62
50
51
52 54 55
10 12 4 3 56
58 59
4 3 65 68 3 4
150 151 1
1 181 180 60 4 61 62 1 63 64 66 67
3 184
80
137 138 59 58 107 126 140 127 128 141 142 143 129 130 131 1 62 145 3 4
70
3
156
139 127 128
144
3 4
188 186
146 147 148 149
154 153 1 152
187

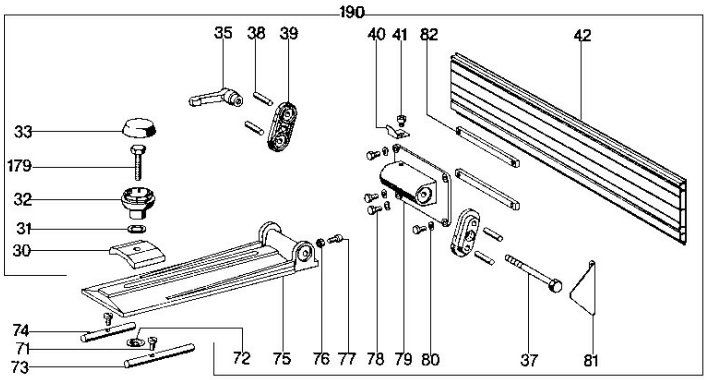
190
35 38 39 40 41 82 42
33
179
32
31
30
74
71
73
72 75 76 77 78 79 80 37 81

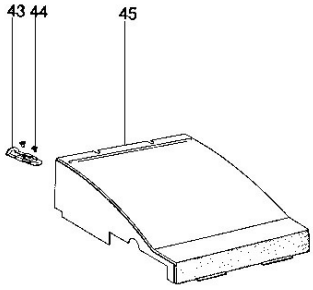
43 44 45

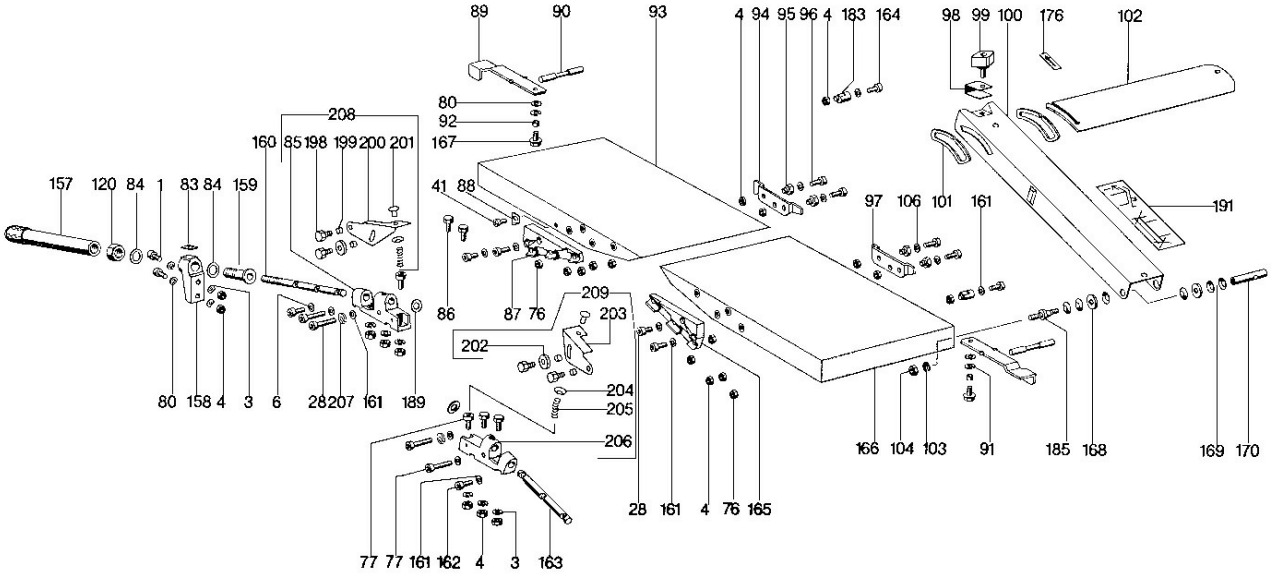
89 90 93 4 94 95 96 4 183 164 98 99 100 176 102
80
92
167
208
160 85 198 199 200 201
157 120 84 1 83 84 159
41 88
97 106 101 161
191
86 87 76
209
203
202
204
205
206
80 158 4 3 6 28 207 161 189
166 104 103 91 185 168 169 170
28 161 4 76 165
77 77 161 162 4 3 163

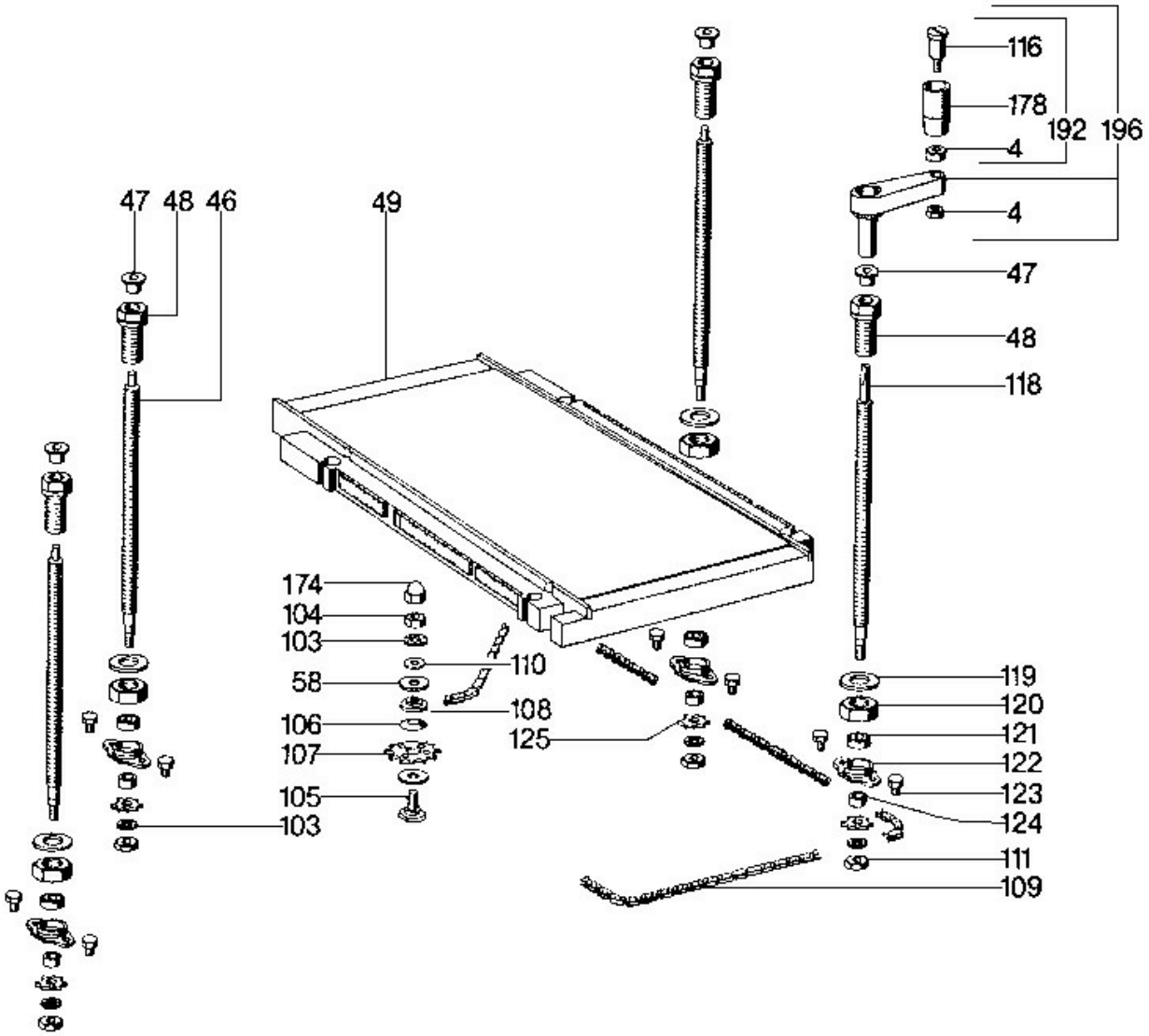
116
178
192
196
4
4
47
48
118
47
48
46
49
174
104
103
110
58
108
106
125
107
105
103
119
120
121
122
123
124
111
109

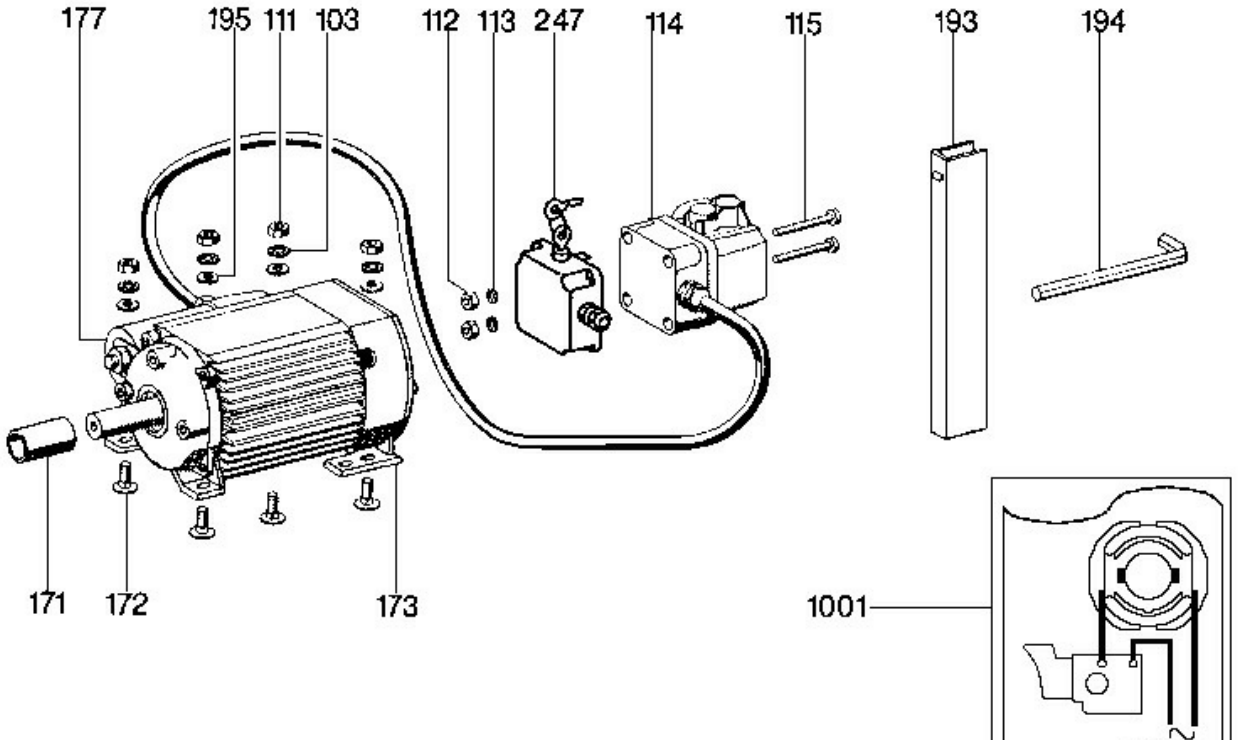
177
195
111
103
112
113
247
114
115
193
194
171
172
173
1001