Type: FMM 250 Q (50/60Hz, 220/230V)
Part no.: 72293708230
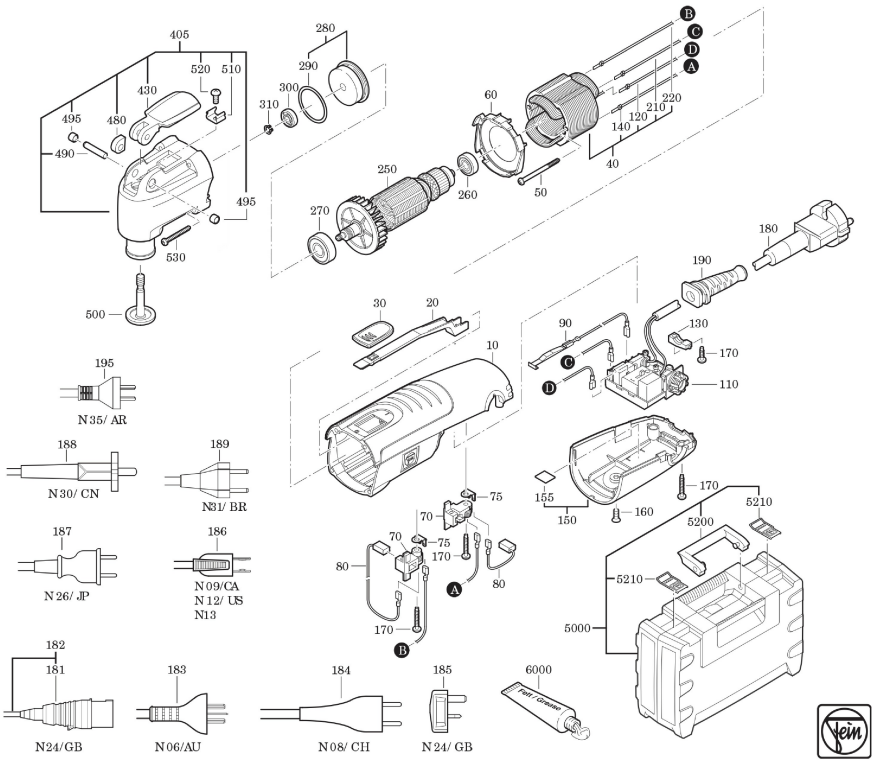
7 229 37 -FMM 250Q