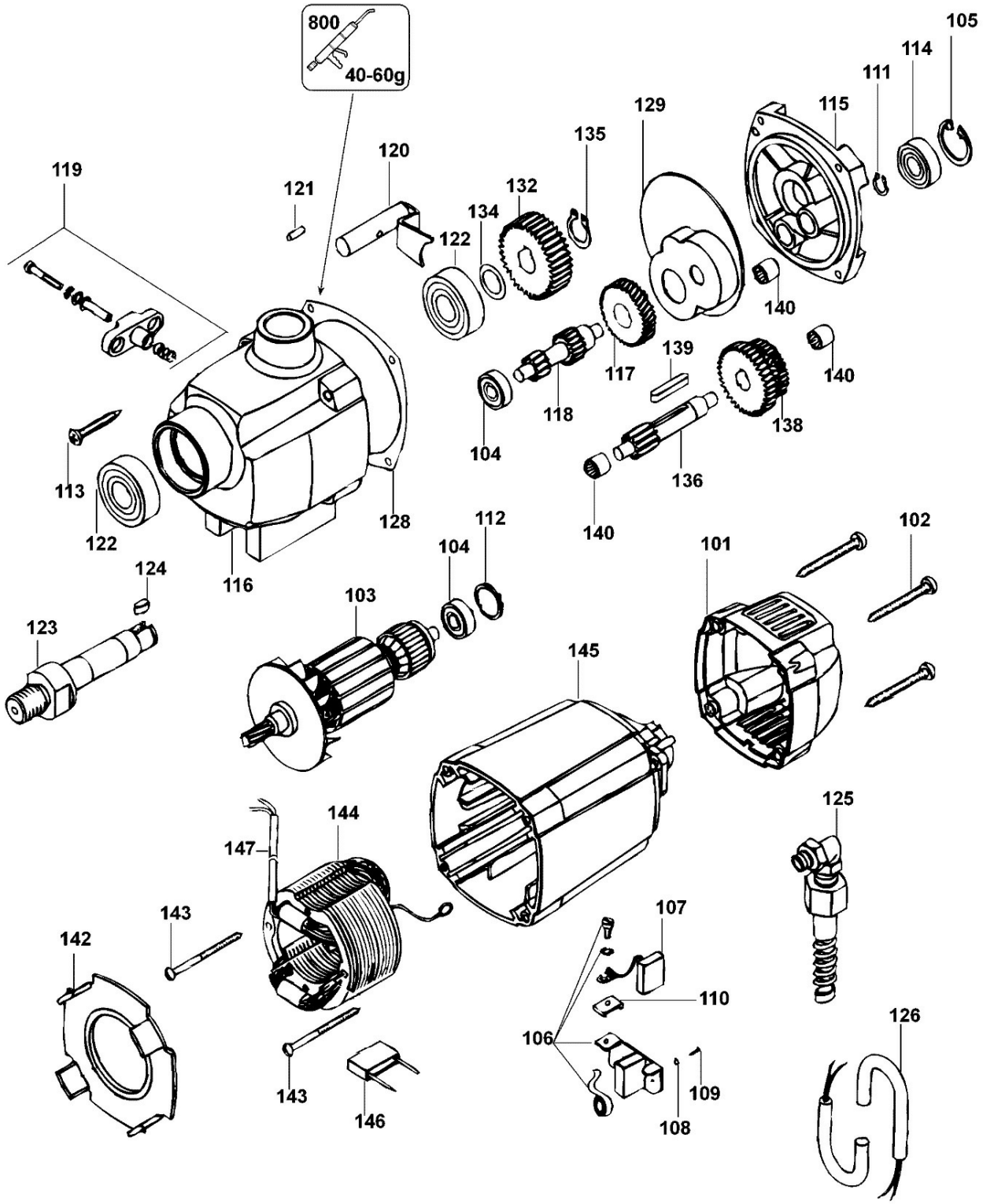
800
40-60g
105
114
111
115
129
135
120
119
121
132
134
122
140
139
117
140
118
138
104
136
113
122
128
140
112
102
104
101
124
116
103
123
145
144
125
147
143
107
142
110
106
126
143
109
146
108

©

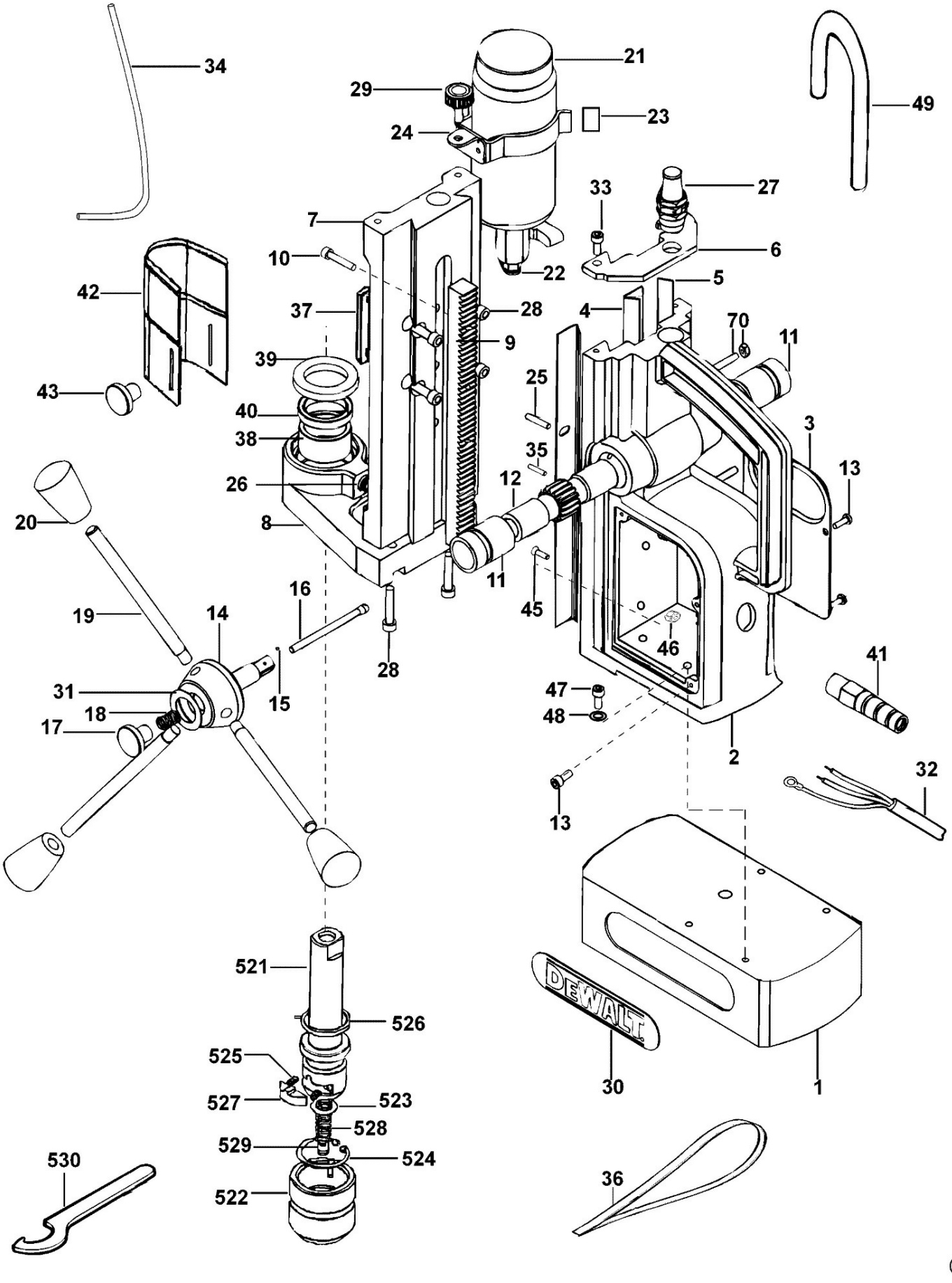
34
21
29
23
24
49
33
27
7
6
10
22
5
42
37
28
4
70
9
11
39
25
43
40
3
38
35
13
26
12
20
8
11
16
45
19
14
46
41
28
31
15
47
18
48
17
2
32
13
521
526
525
527
523
528
529
524
522
530
36
30
1
©

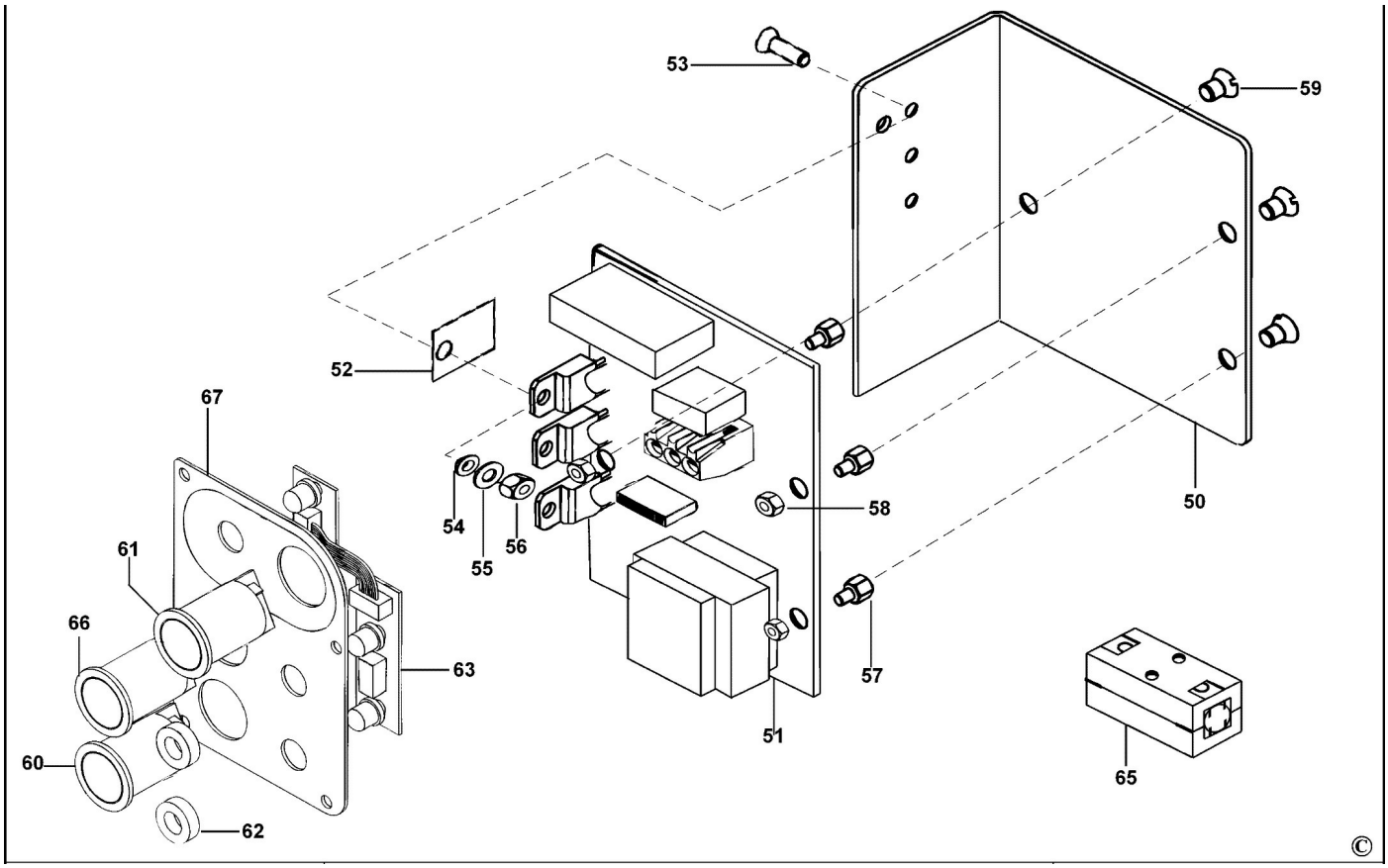
53
59
52
67
54
55
56
58
50
61
66
63
57
51
60
65
62
©