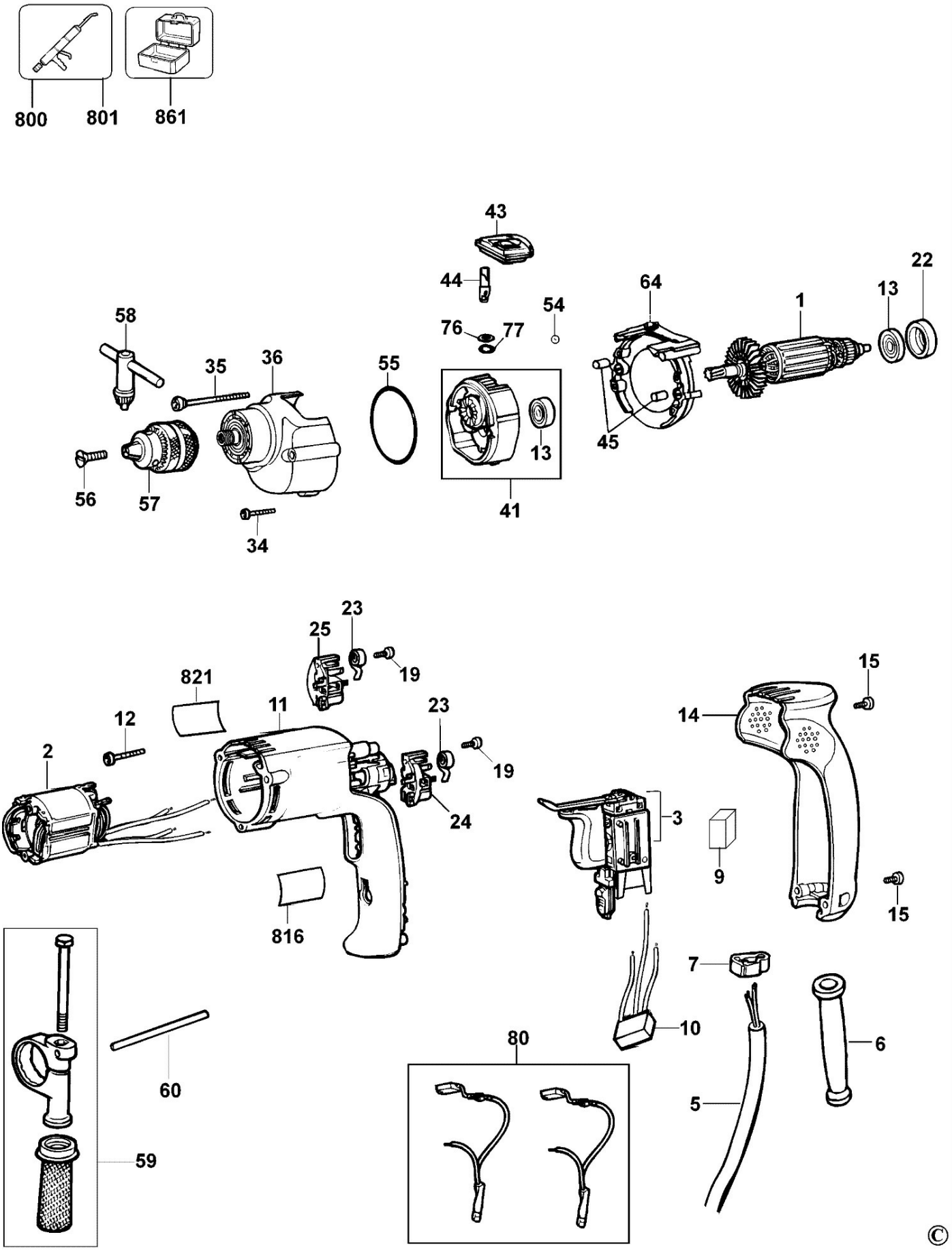
800
801
861
43
44
54
76
77
64
1
13
22
58
35
36
55
13
45
56
57
41
34
23
25
19
821
11
23
15
14
12
2
19
24
3
9
15
816
7
10
6
80
60
5
59
©