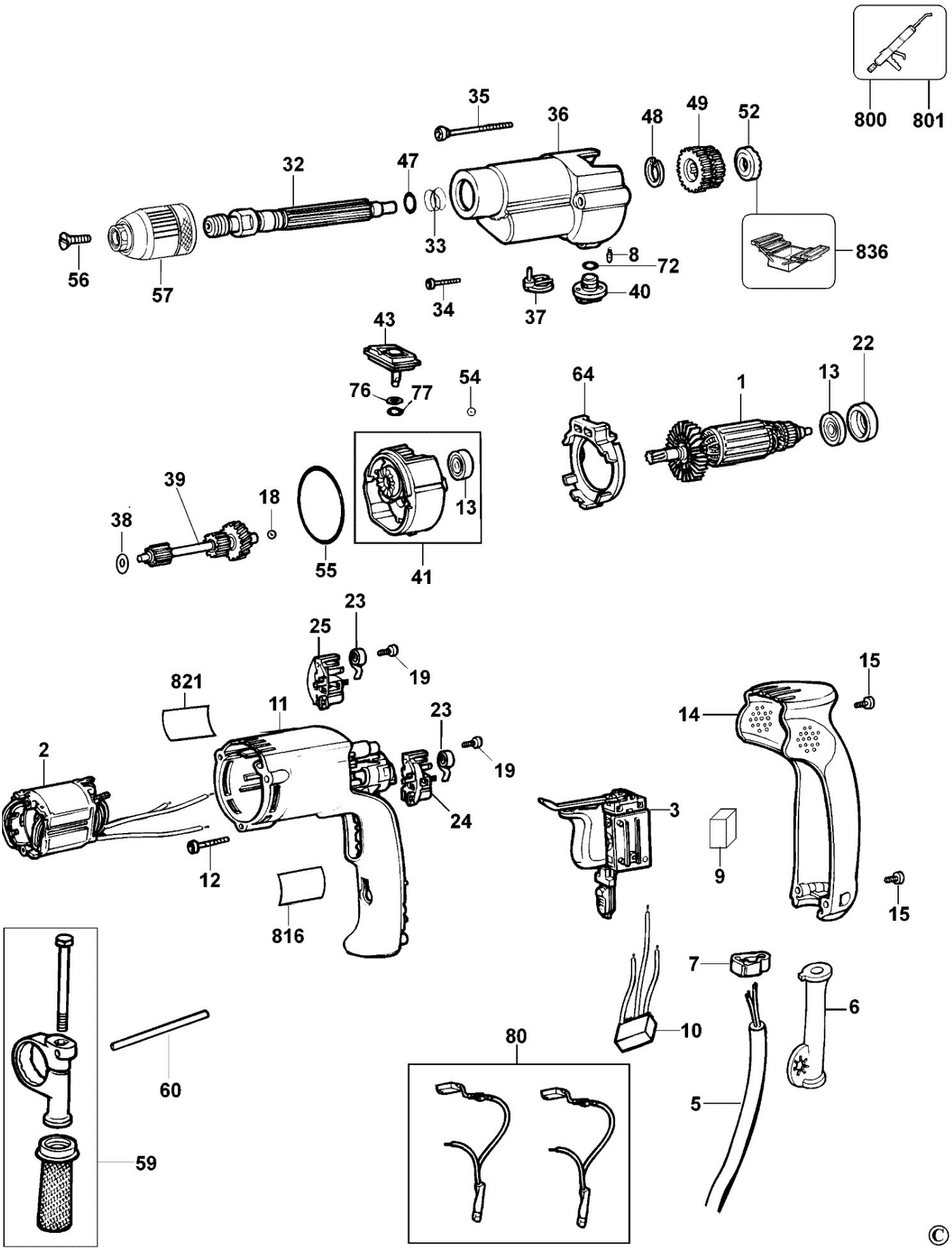

800
801
35
36
48
49
52
32
47
33
836
8
72
56
57
34
37
40
43
22
76
77
54
64
1
13
39
18
38
13
55
41
23
25
19
821
11
23
15
14
2
19
24
3
9
12
15
816
7
6
10
80
60
5
59
©