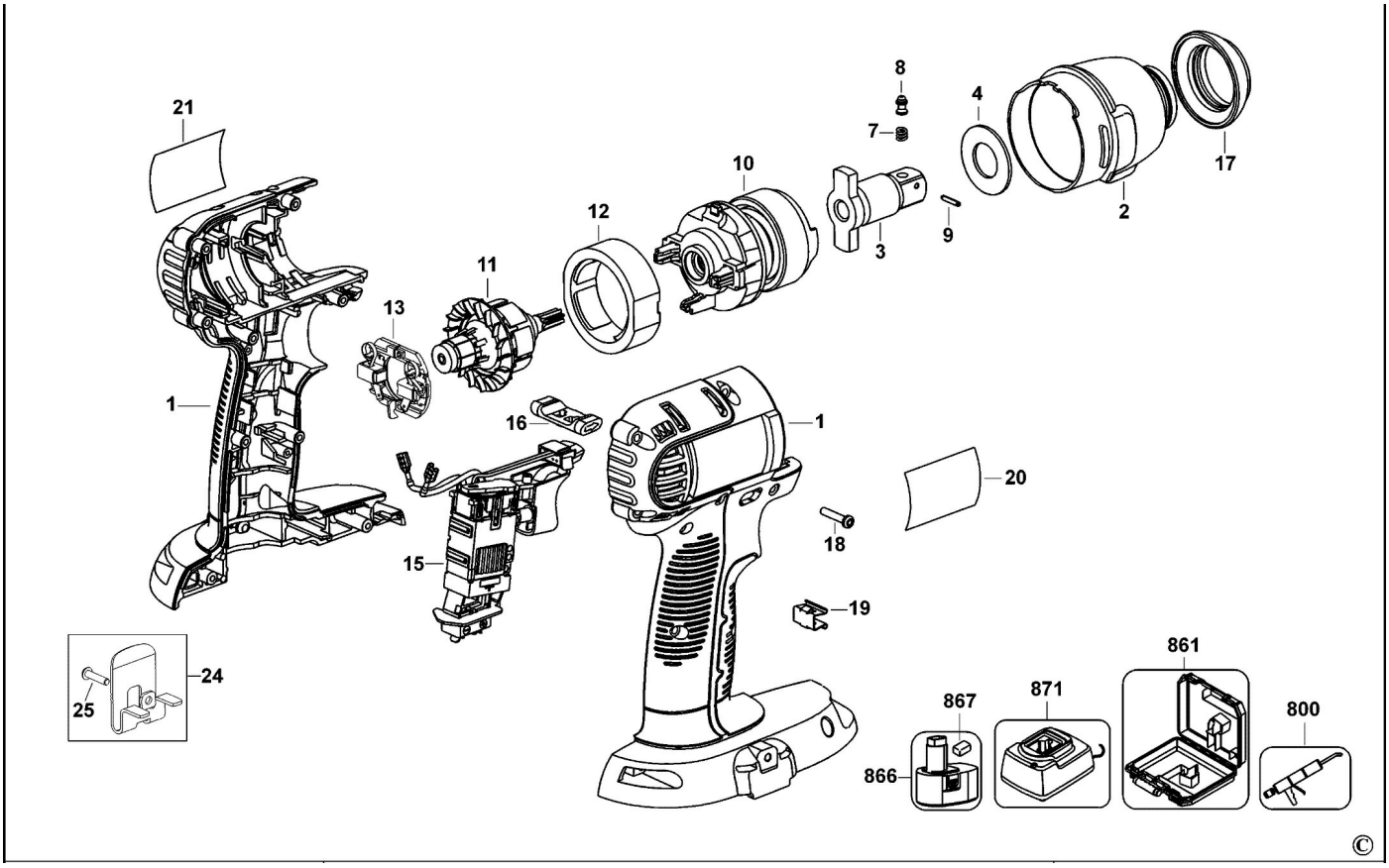
21
8
4
7
17
10
2
12
9
3
11
13
1
16
1
20
18
15
19
24
25
861
867
871
800
866
©