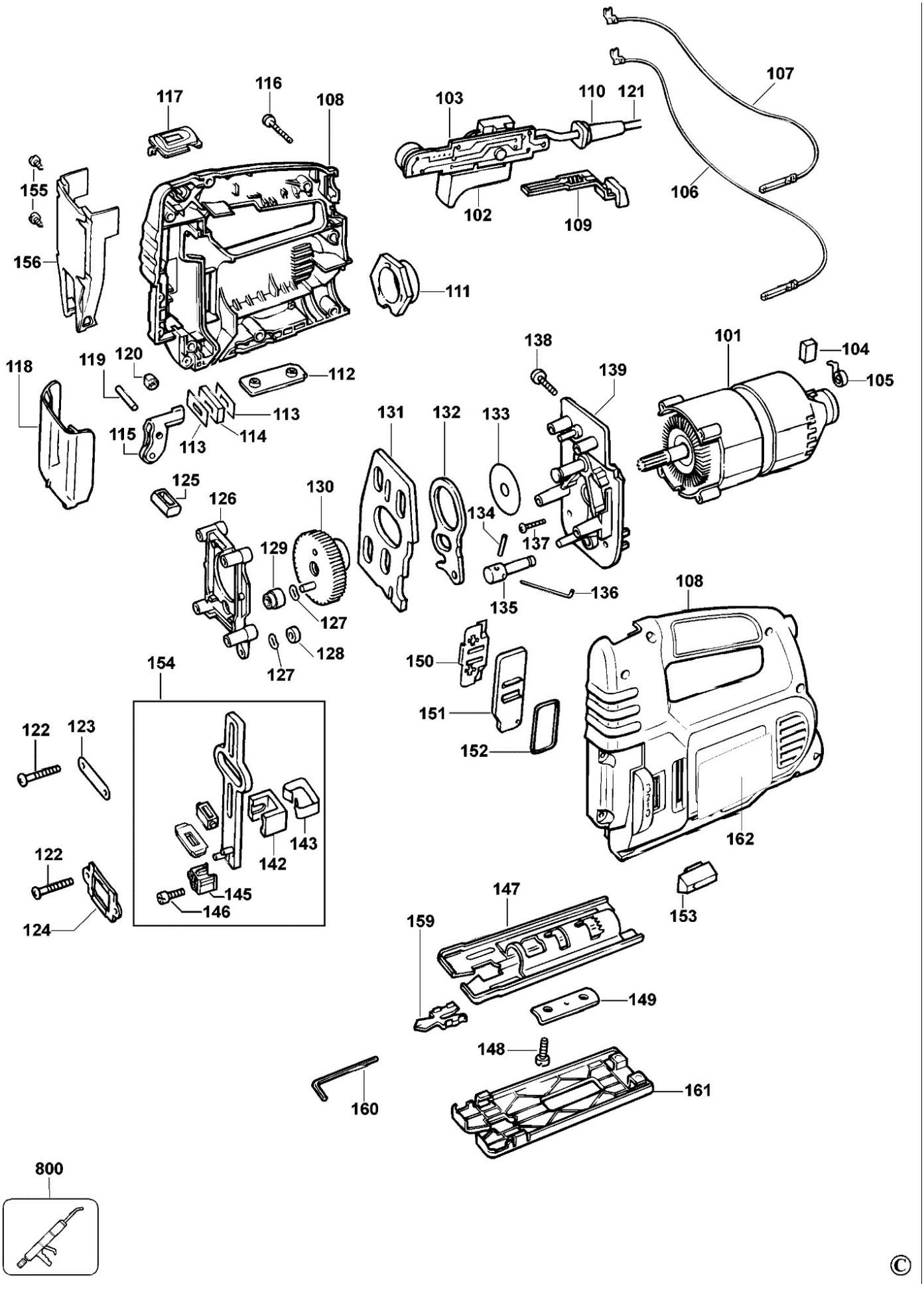

107
116
117
108
103
110
121
155
106
102
109
156
111
101
104
138
118
119
120
112
139
105
113
131
132
133
115
113
114
125
130
126
134
137
129
136
135
108
127
128
150
127
154
151
122
123
152
143
162
122
142
145
147
146
153
124
159
149
148
161
160
800

©