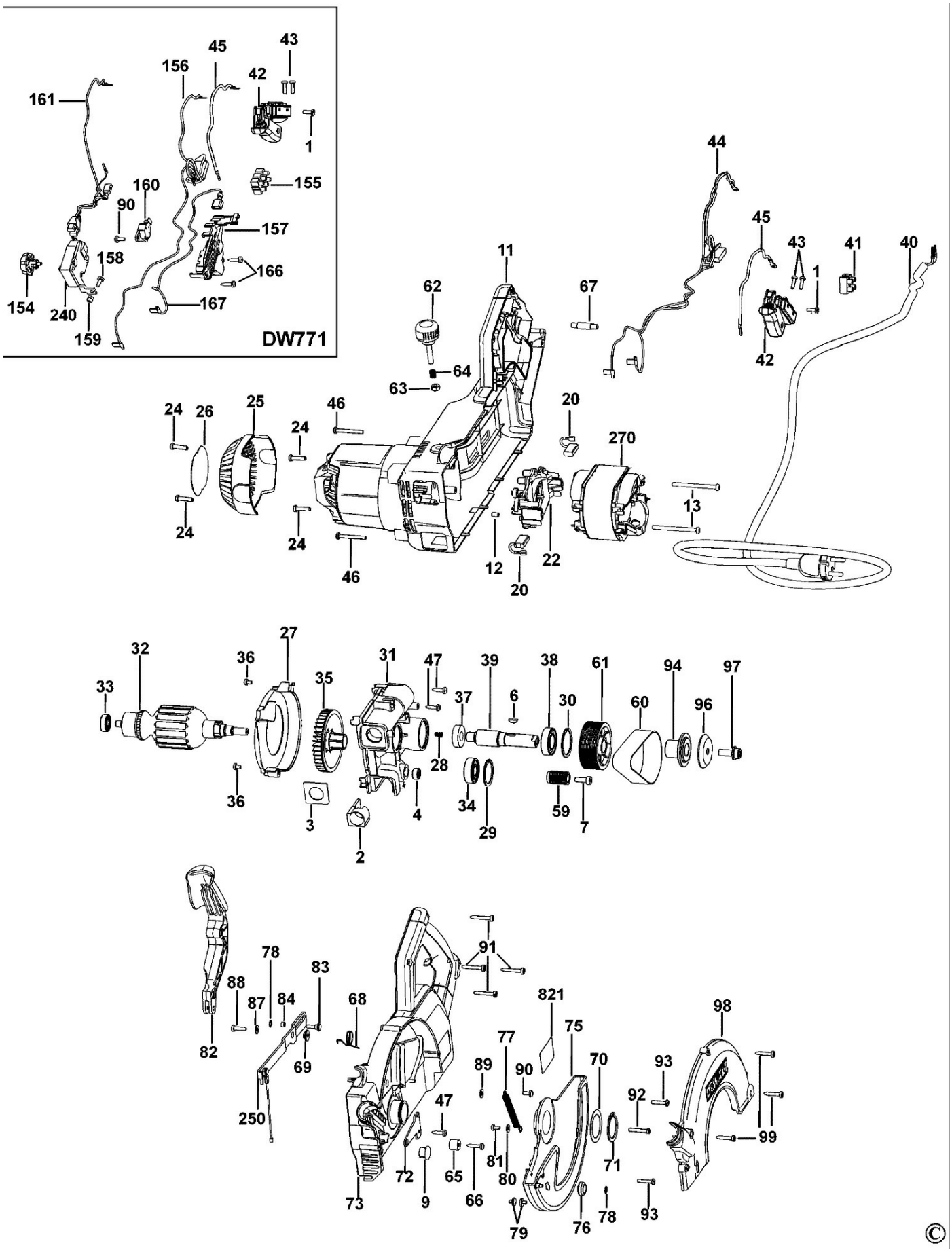
DW771
161
156
45
43
42
1
155
160
90
157
158
166
154
240
159
167
44
45
43
41
40
1
42
11
62
67
64
63
24
26
25
46
20
270
24
13
24
24
46
12
22
20
32
36
27
31
47
39
38
61
94
97
33
35
37
6
30
60
96
28
36
3
4
34
29
59
7
2
78
83
91
88
87
84
68
821
98
82
69
77
75
70
93
89
90
92
250
47
99
81
71
72
65
80
73
9
66
78
93
79
76
©

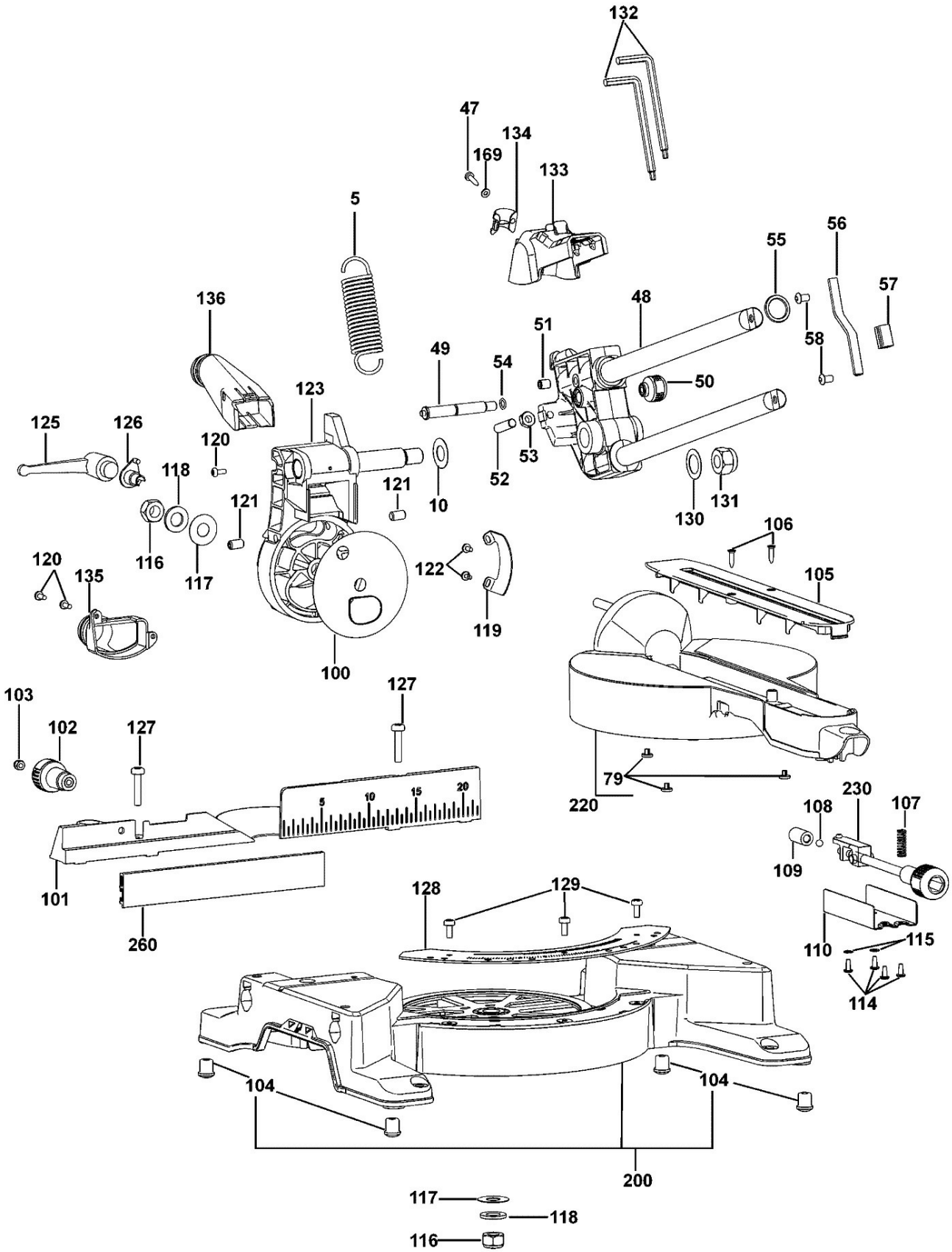
132
47
134
169
133
5
56
55
57
136
48
51
58
49
54
50
123
125
126
120
53
118
52
121
10
130
131
121
106
120
116
117
122
105
135
119
100
103
127
102
127
79
220
230
108
107
109
101
128
129
260
110
115
114
104
104
200
117
118
116

©