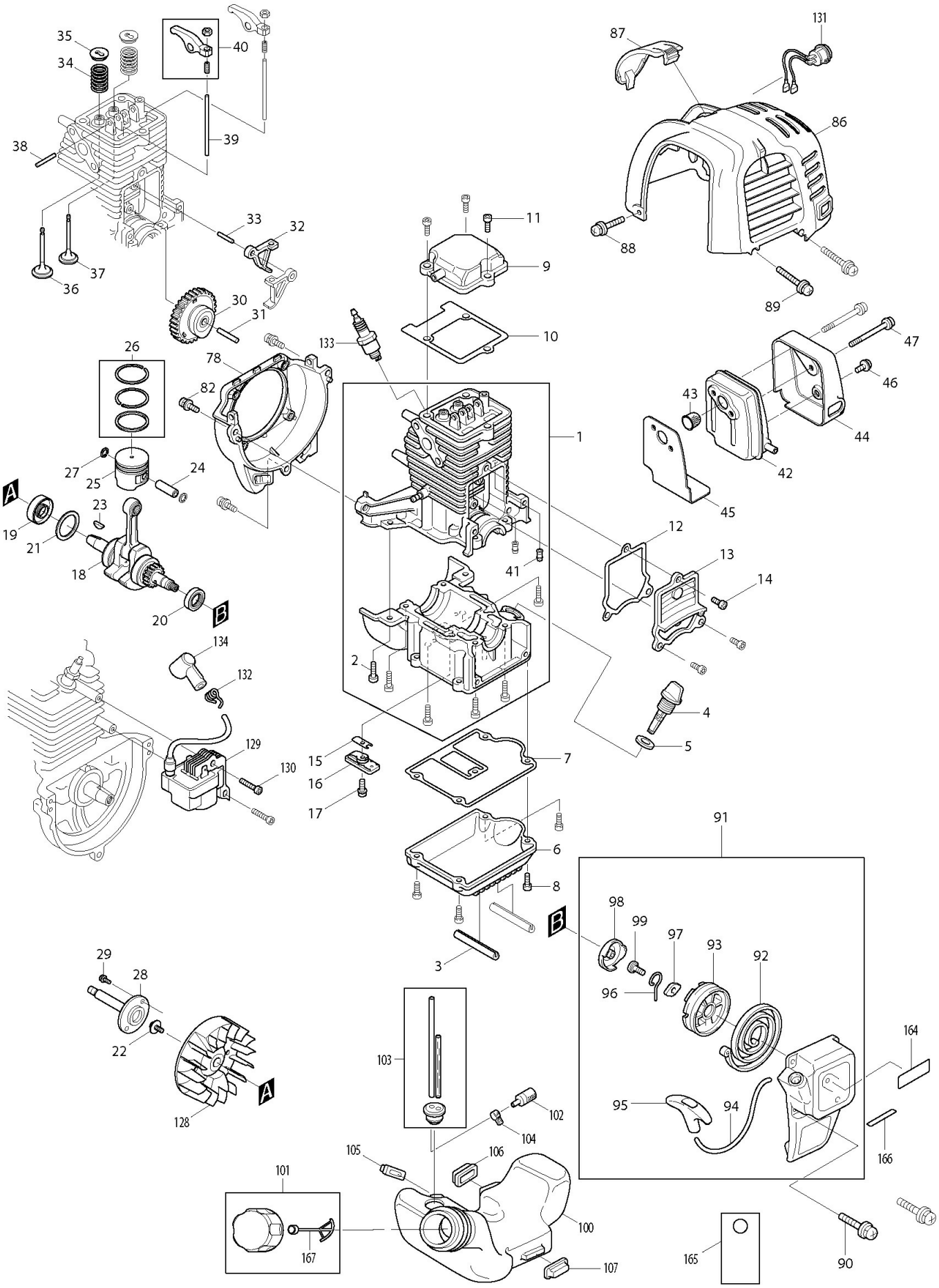
35
34
40
38
39
33
32
36
37
30
31
26
78
82
133
27
25
24
A
19
23
21
18
20
B
134
132
129
130
15
16
17
2
1
41
11
9
10
87
131
86
88
89
47
46
43
44
42
45
12
13
14
4
5
7
6
8
3
91
B
98
99
97
93
92
96
164
95
94
166
29
28
22
128
A
103
102
104
105
106
101
100
167
107
165
90

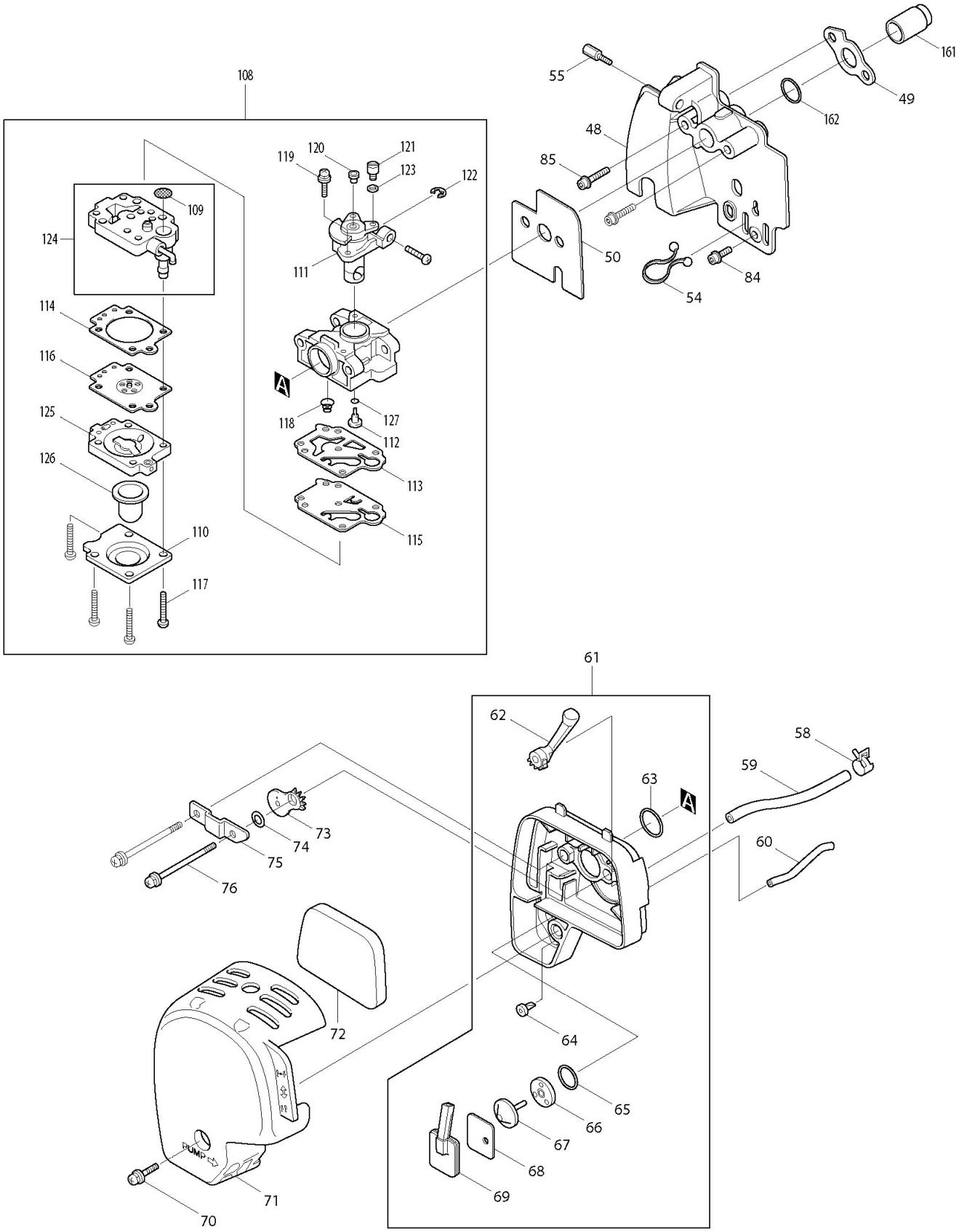
108
109
124
114
116
125
126
110
117
119
120
121
123
122
111
118
127
112
113
115
A
55
48
85
50
54
84
49
161
162
61
62
63
A
58
59
60
64
65
66
67
68
69
73
74
75
76
72
PUMP
71
70

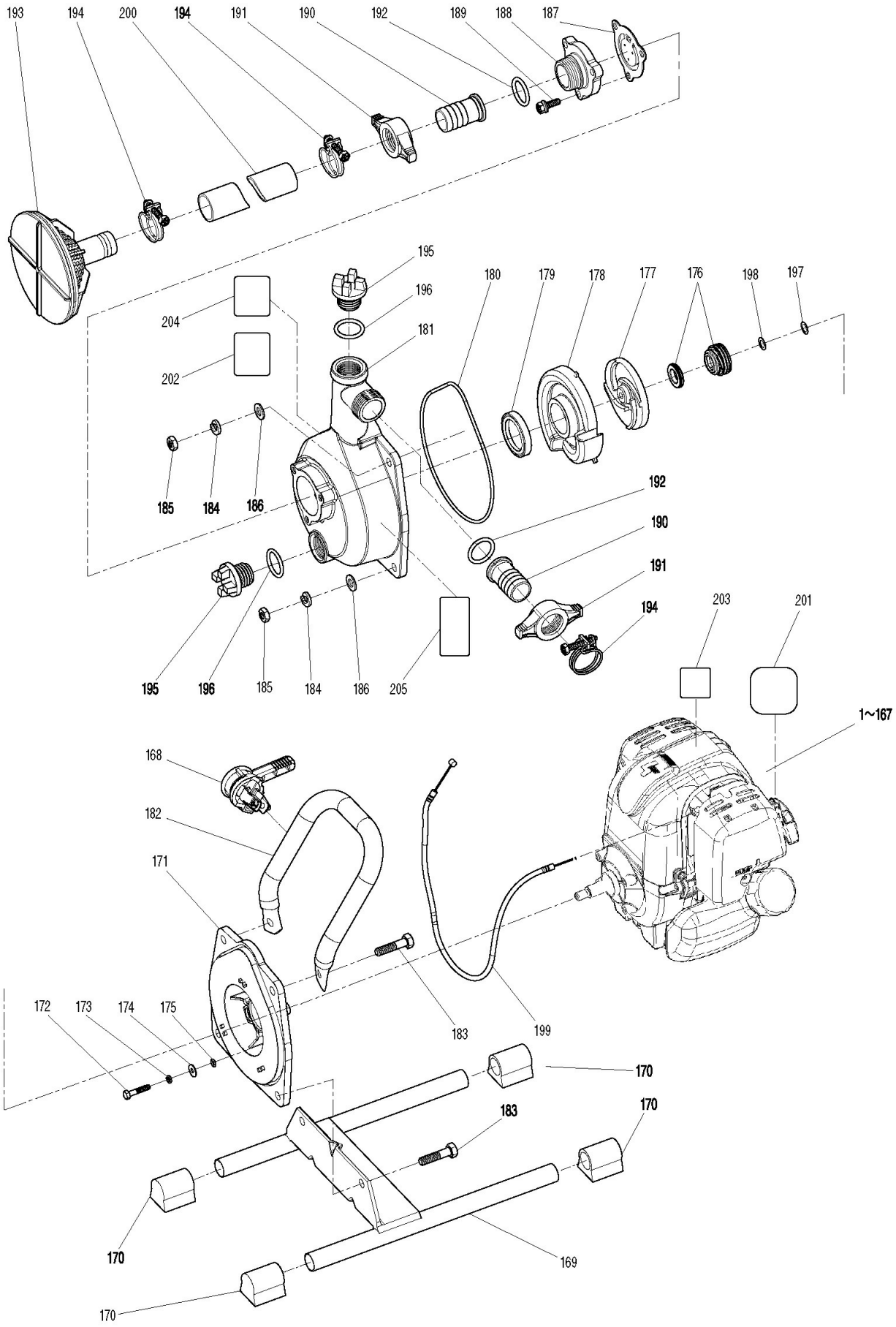
193
194
200
194
191
190
192
189
188
187
195
196
204
202
181
180
179
178
177
176
198
197
185
184
186
192
190
191
194
195
196
185
184
186
205
203
201
1~167
168
182
171
172
173
174
175
183
199
170
183
170
170
169
170