makita

EW200R

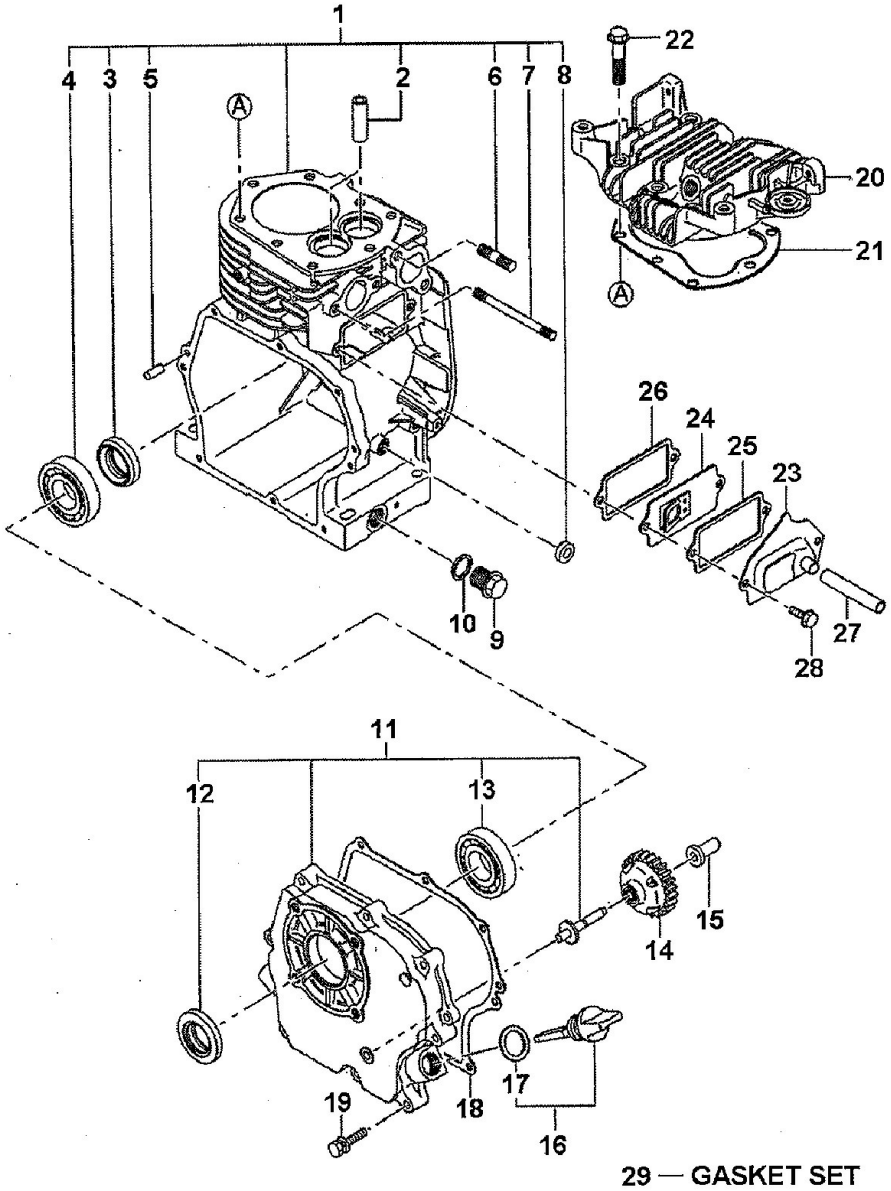

29 — GASKET SET
INC.18,21,25,26,50,57,58

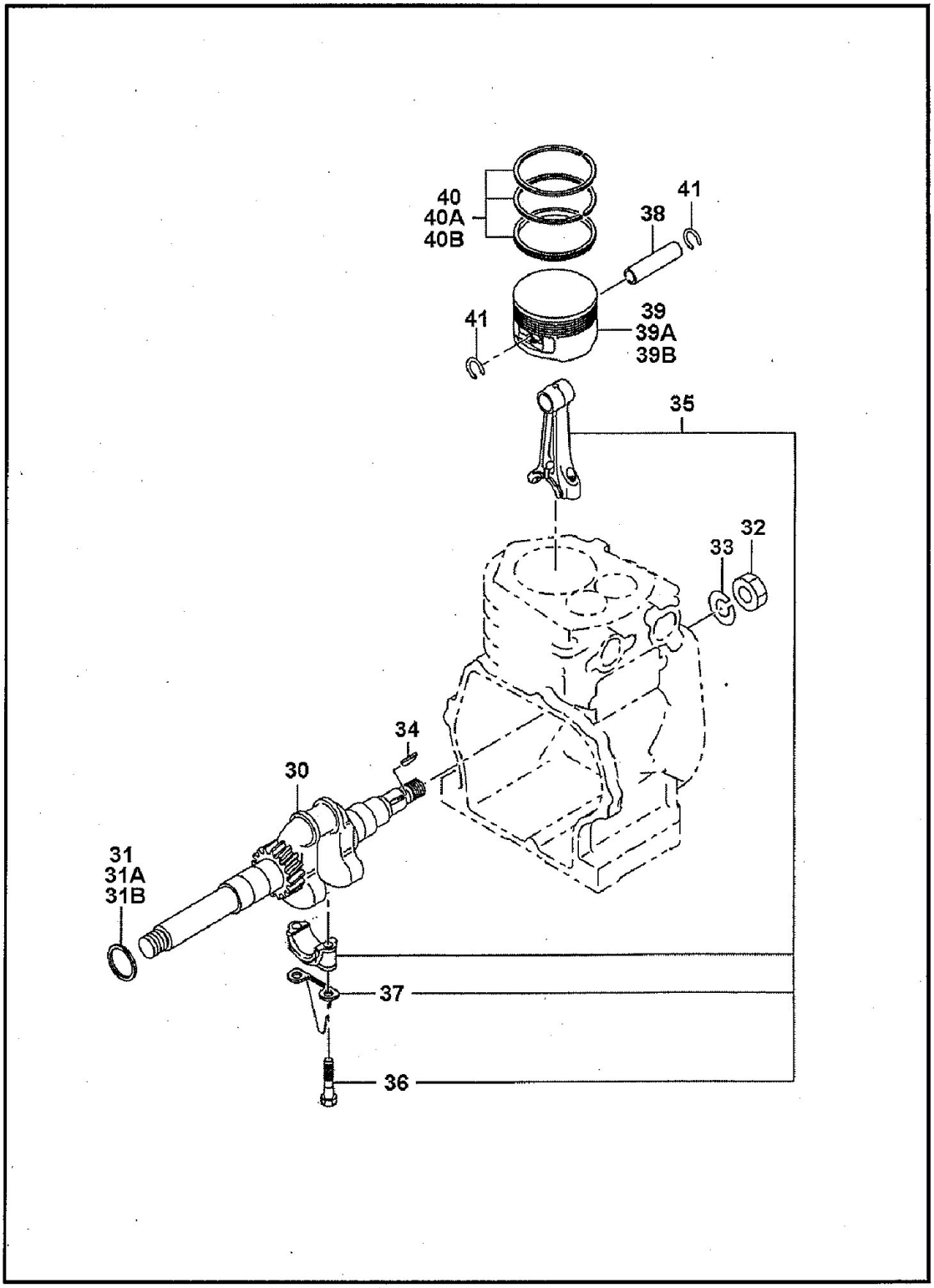
40
40A
40B
41
38
41
39
39A
39B
35
32
33
34
30
31
31A
31B
37
36

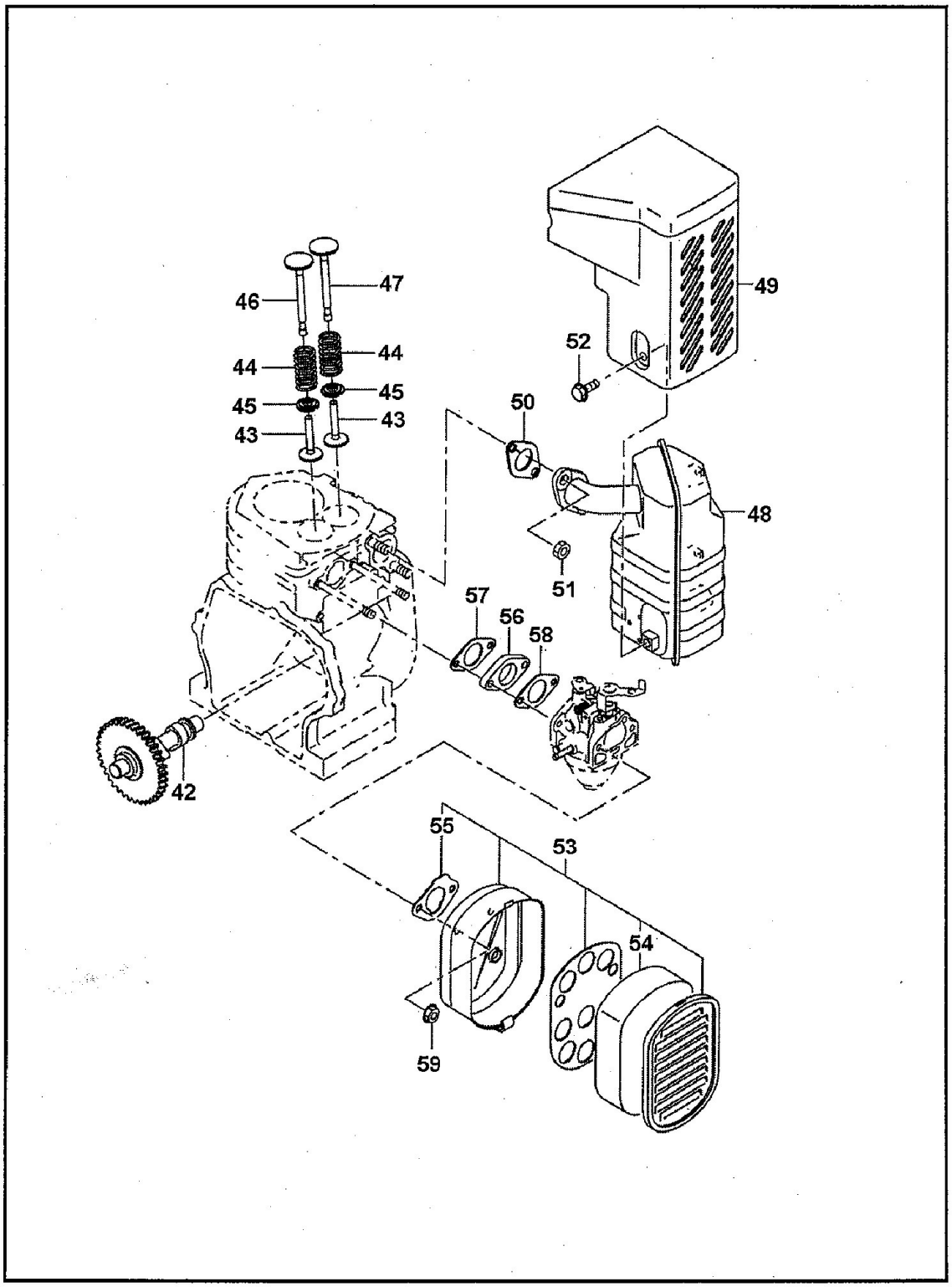
46
47
44
44
45
45
43
43
49
52
50
48
51
57
56
58
42
55
53
54
59

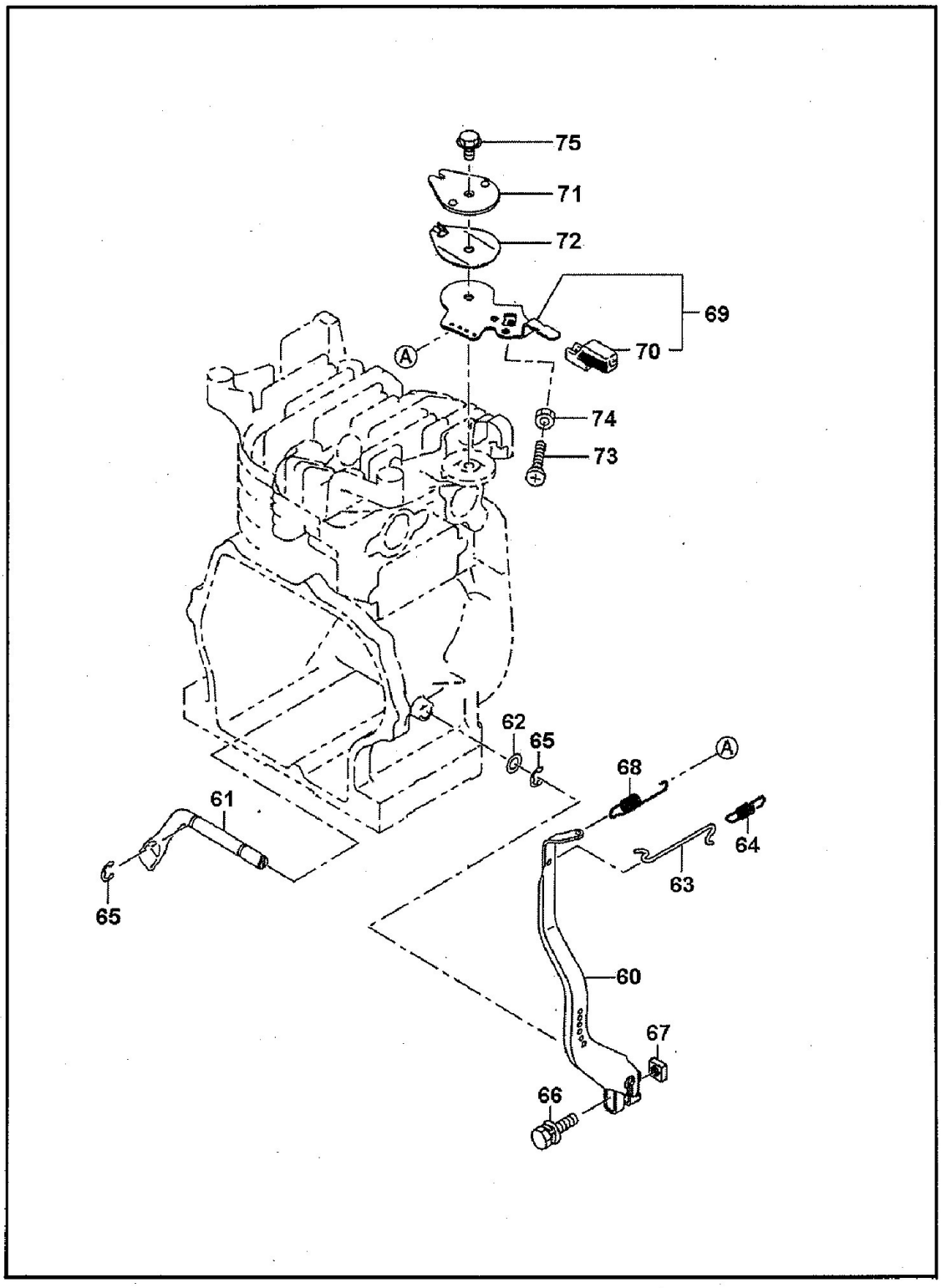
75
71
72
69
70
A
74
73
62
65
68
A
61
64
63
65
60
67
66

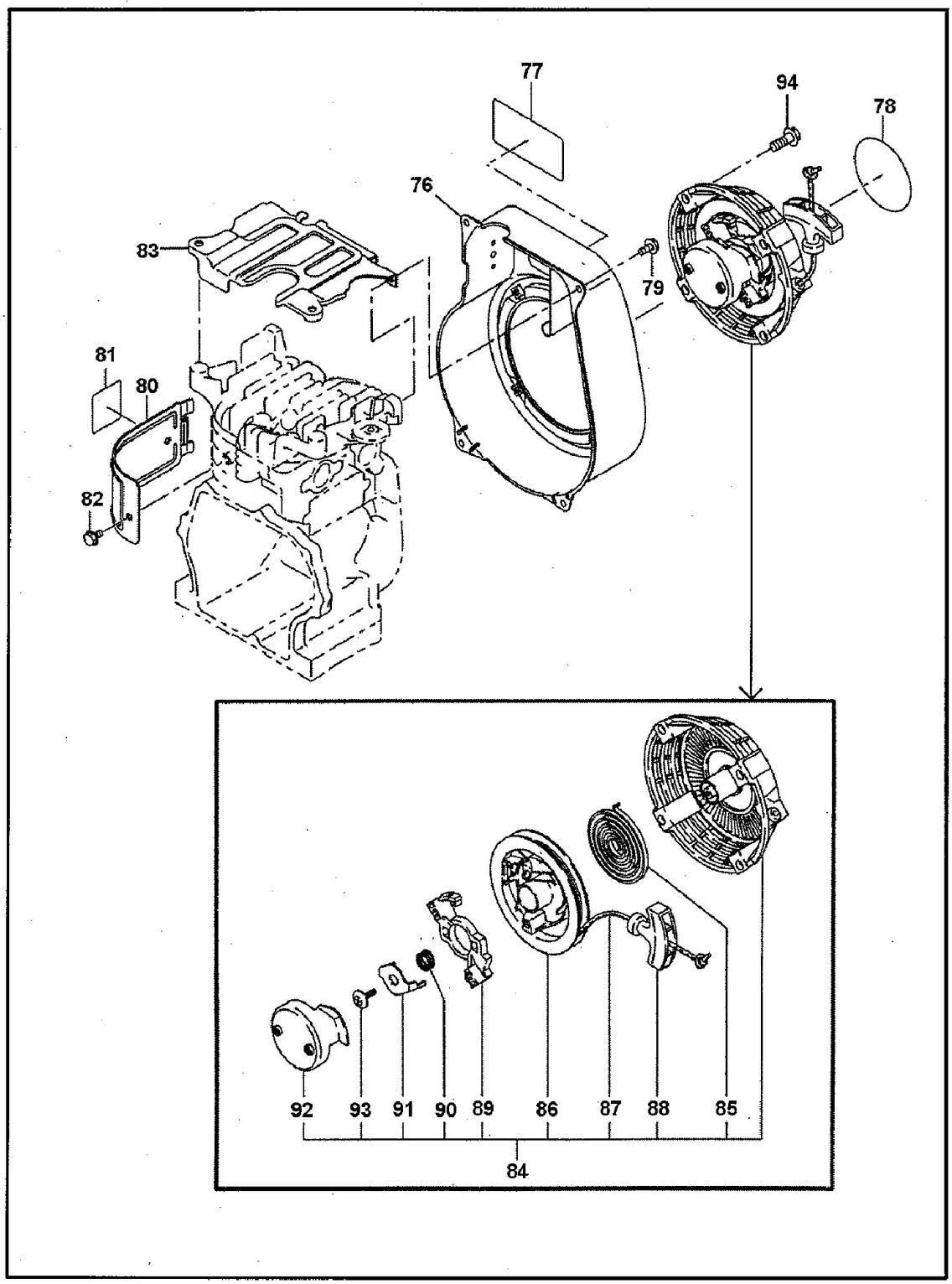
77
94
78
76
83
79
81
80
82
92
93
91
90
89
86
87
88
85
84

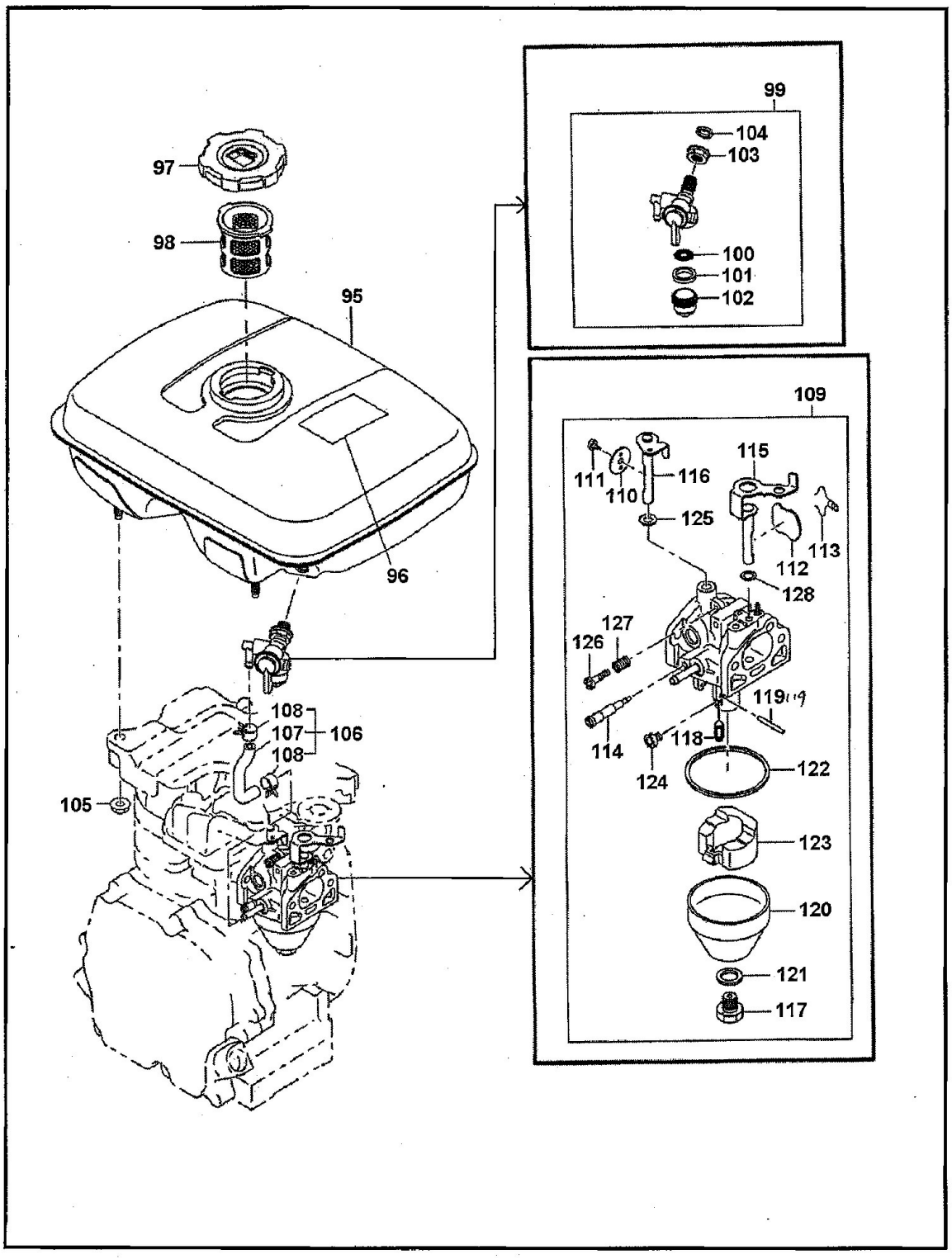
97
98
95
96
99
104
103
100
101
102
109
111
110
116
115
125
113
112
128
127
126
119
114
118
124
122
123
120
121
117
108
107
106
108
105

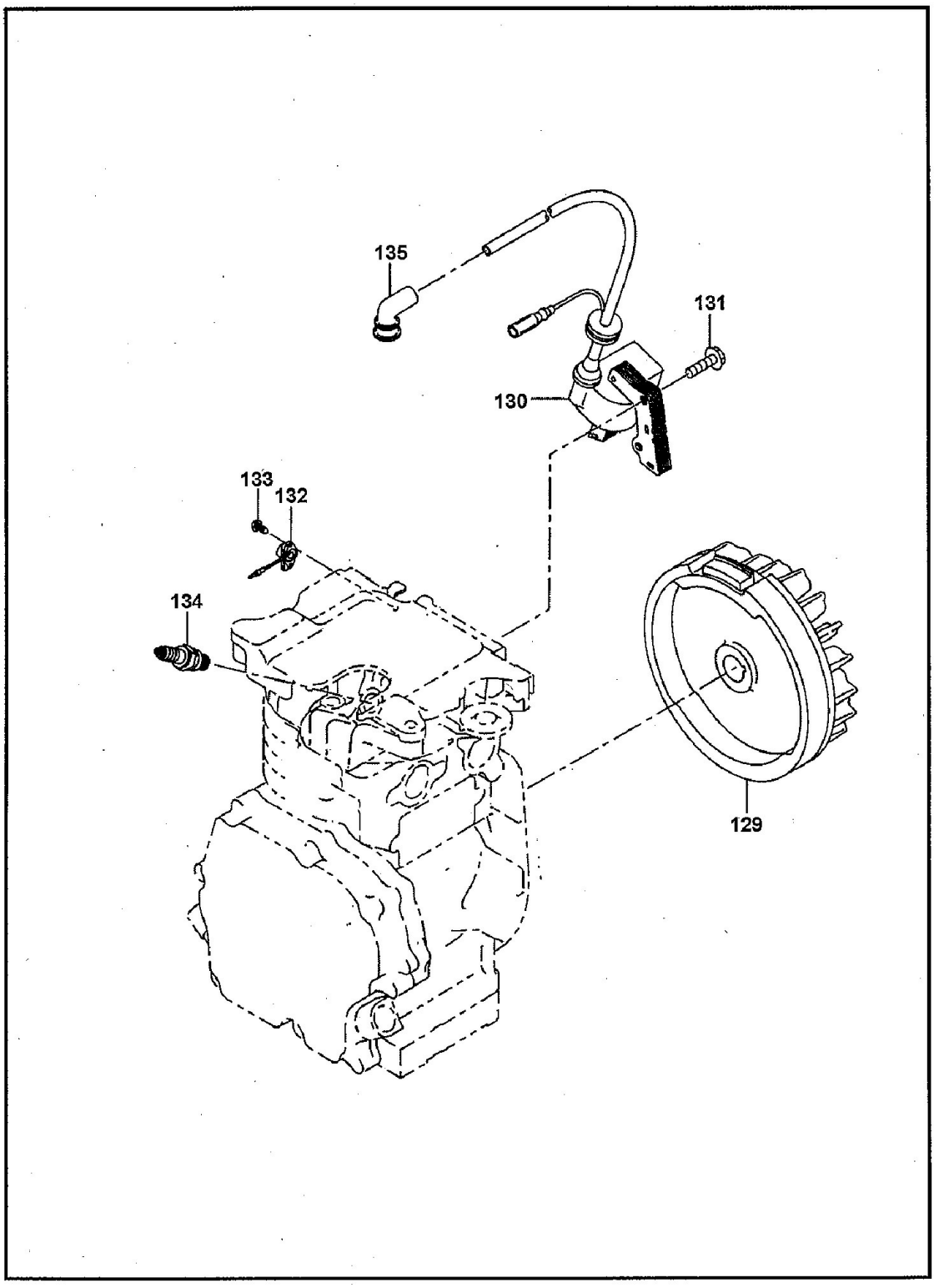
135
131
130
133
132
134
129

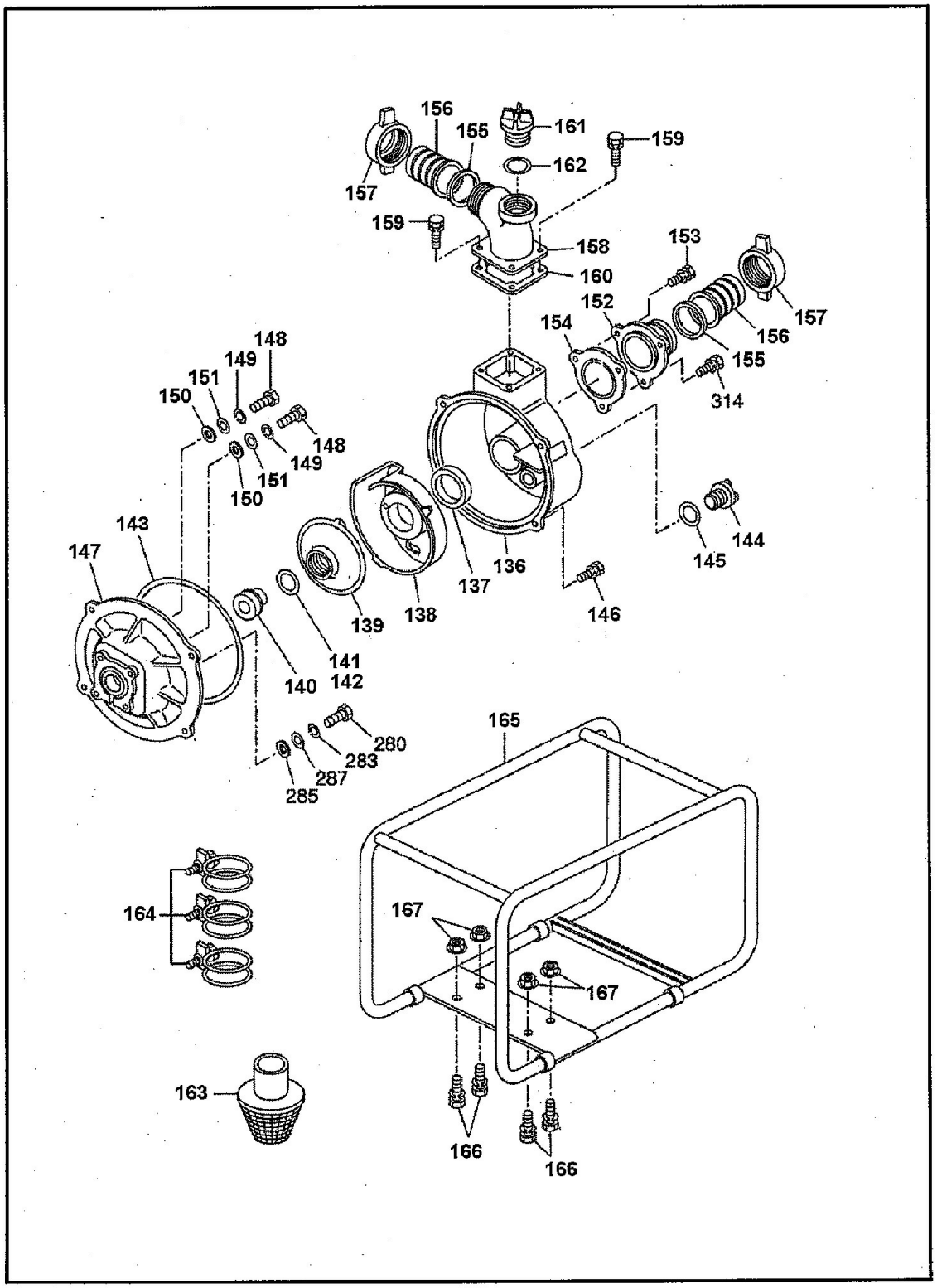
156
155
161
159
162
157
159
158
160
153
152
154
157
156
155
314
148
149
151
150
148
149
151
150
143
147
144
145
136
137
138
139
146
141
142
140
280
283
287
285
165
164
167
167
163
166
166

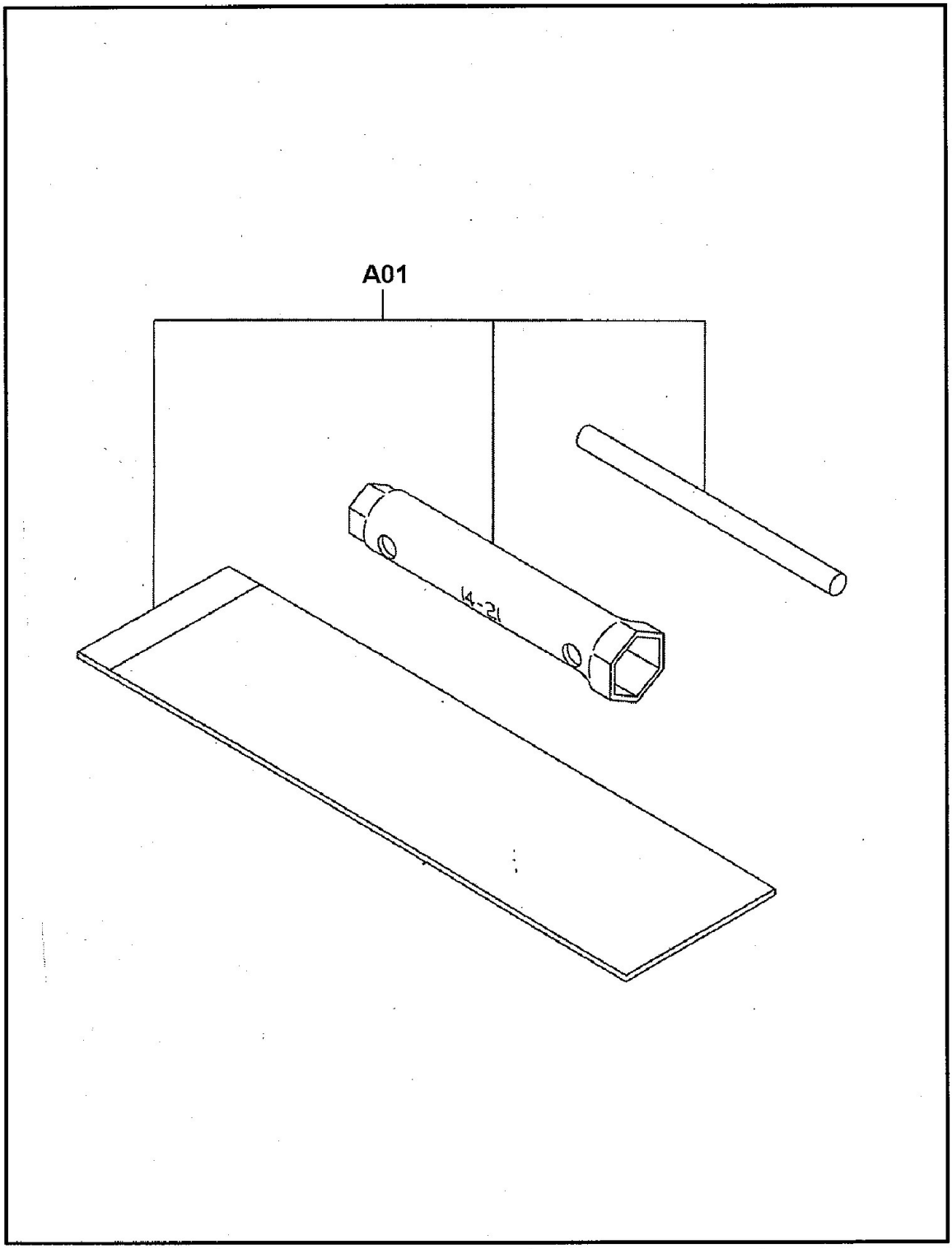
A01
14-21