F015 175 0A1

Issue Stand } 03-07-04 **Fig./Abb. 1**

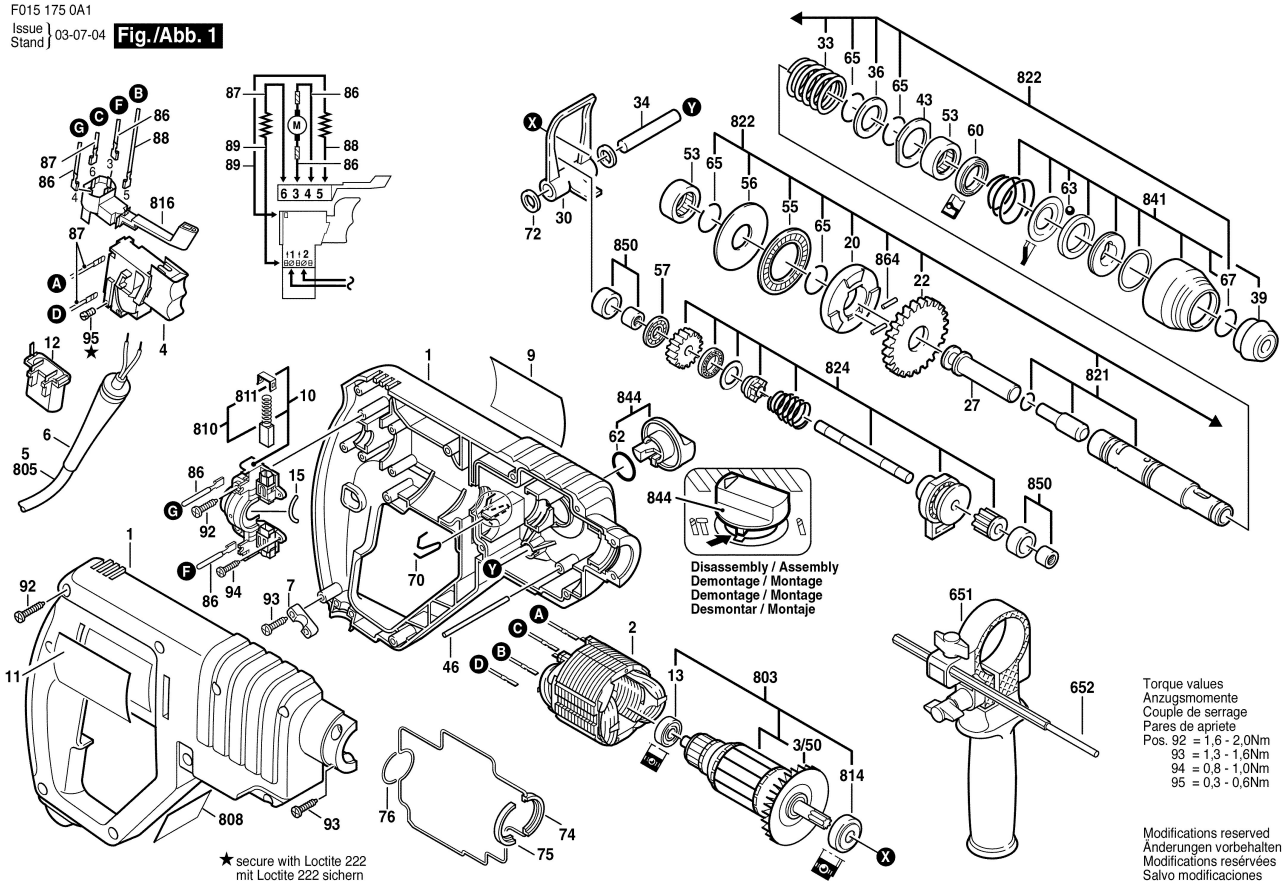

Torque values
Anzugsmomente
Couple de serrage
Pares de apriete
Pos. 92 = 1,6 - 2,0Nm
93 = 1,3 - 1,6Nm
94 = 0,8 - 1,0Nm
95 = 0,3 - 0,6Nm

Modifications reserved
Änderungen vorbehalten
Modifications reservées
Salvo modificaciones