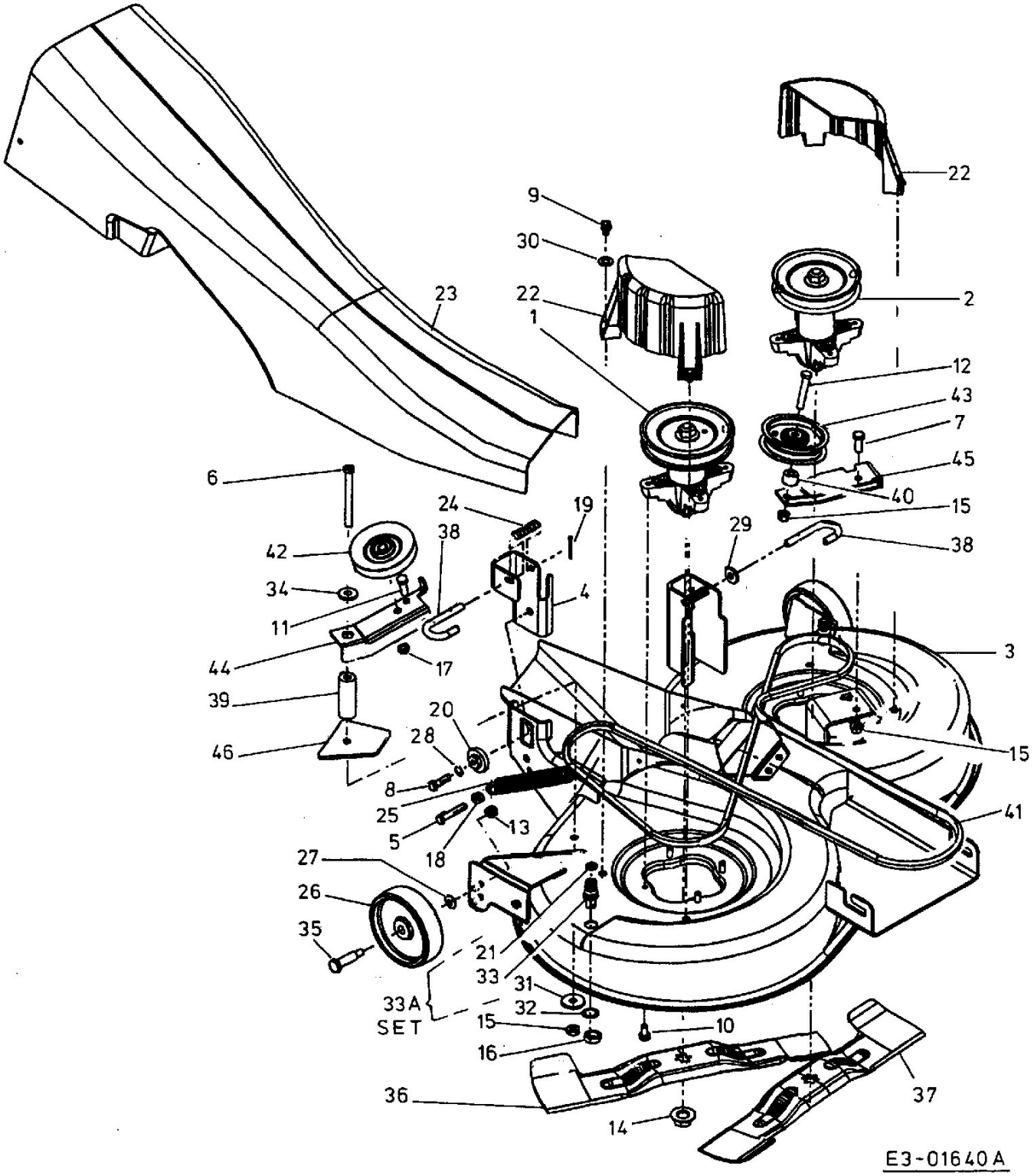

22
9
30
22
1
2
23
12
43
7
45
40
15
6
24
19
38
29
38
42
34
4
11
3
44
17
39
20
28
15
46
8
25
41
5
13
18
27
26
35
21
33
31
33A
SET
32
15
10
16
36
37
14
E3-01640A