LT-250 MS-220 MS-250	2	Kurbelgehäuse, Zylinder, Zündung, Schalldämpfer, Kraftstofftank Crankcase, cylinder, ignition, muffler, tank	DOLMAR

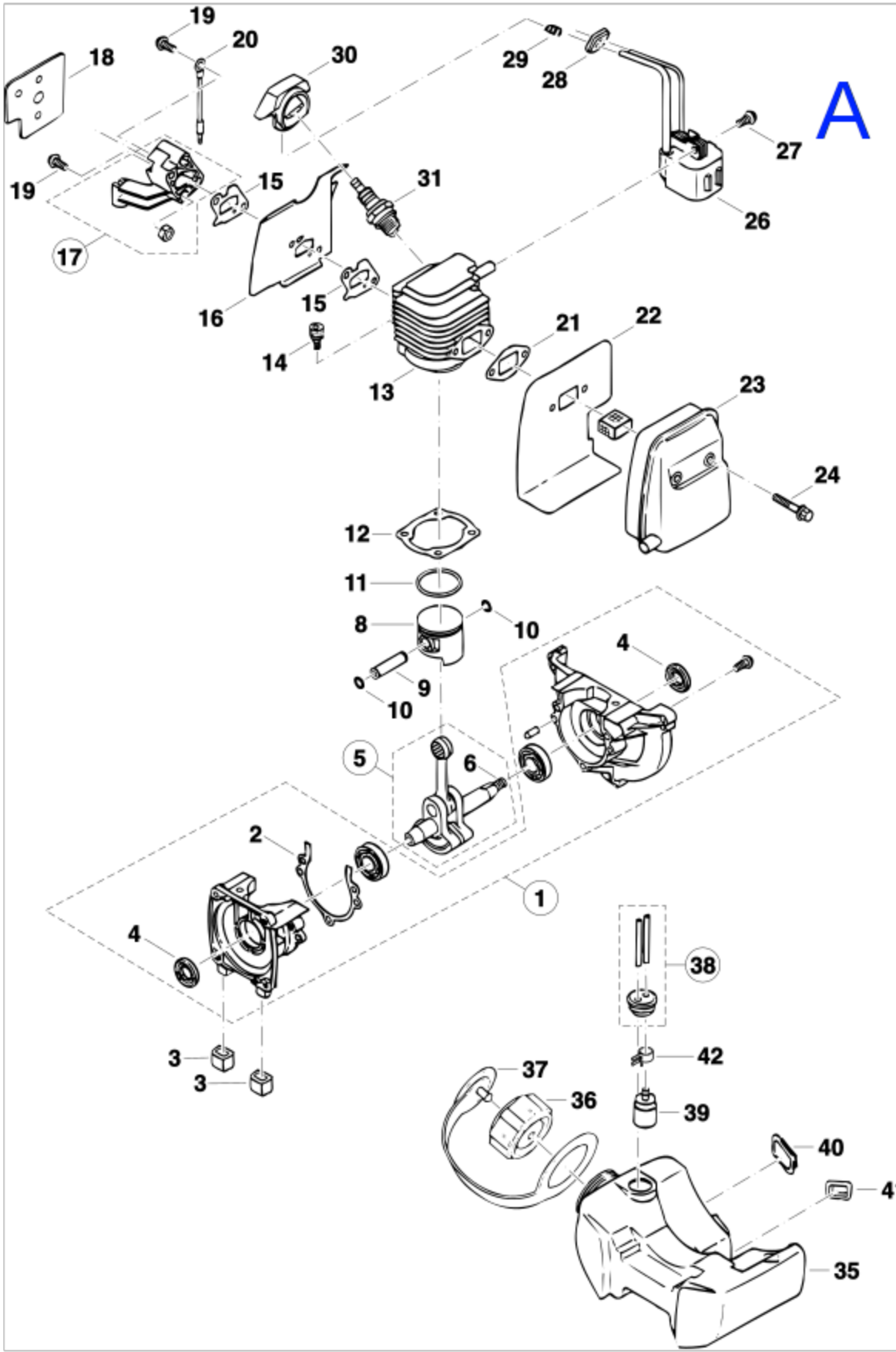

MS-220
MS-250

B

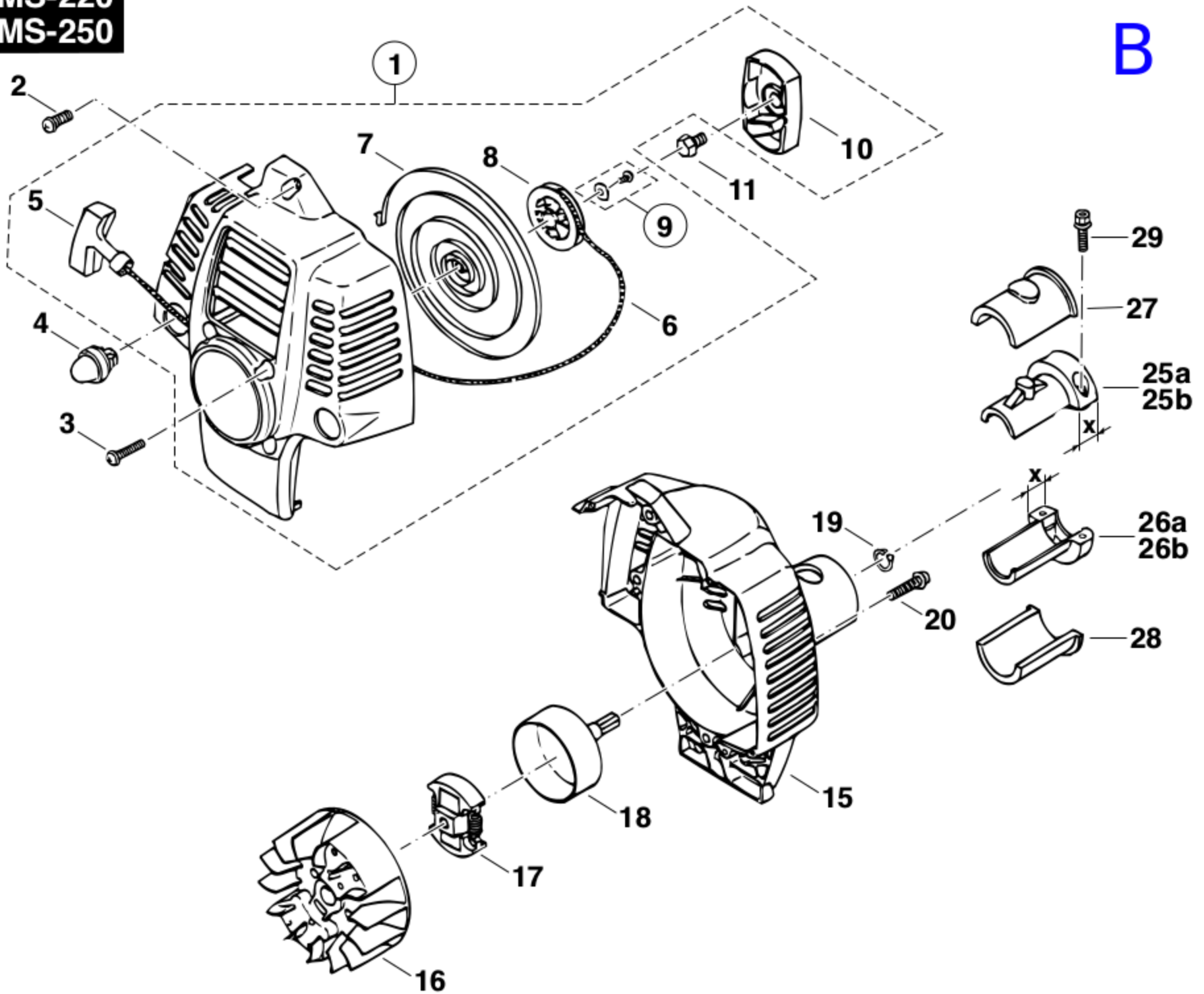

4

Vergaser, Luftfilter
Carburetor, air cleaner

DOLMAR

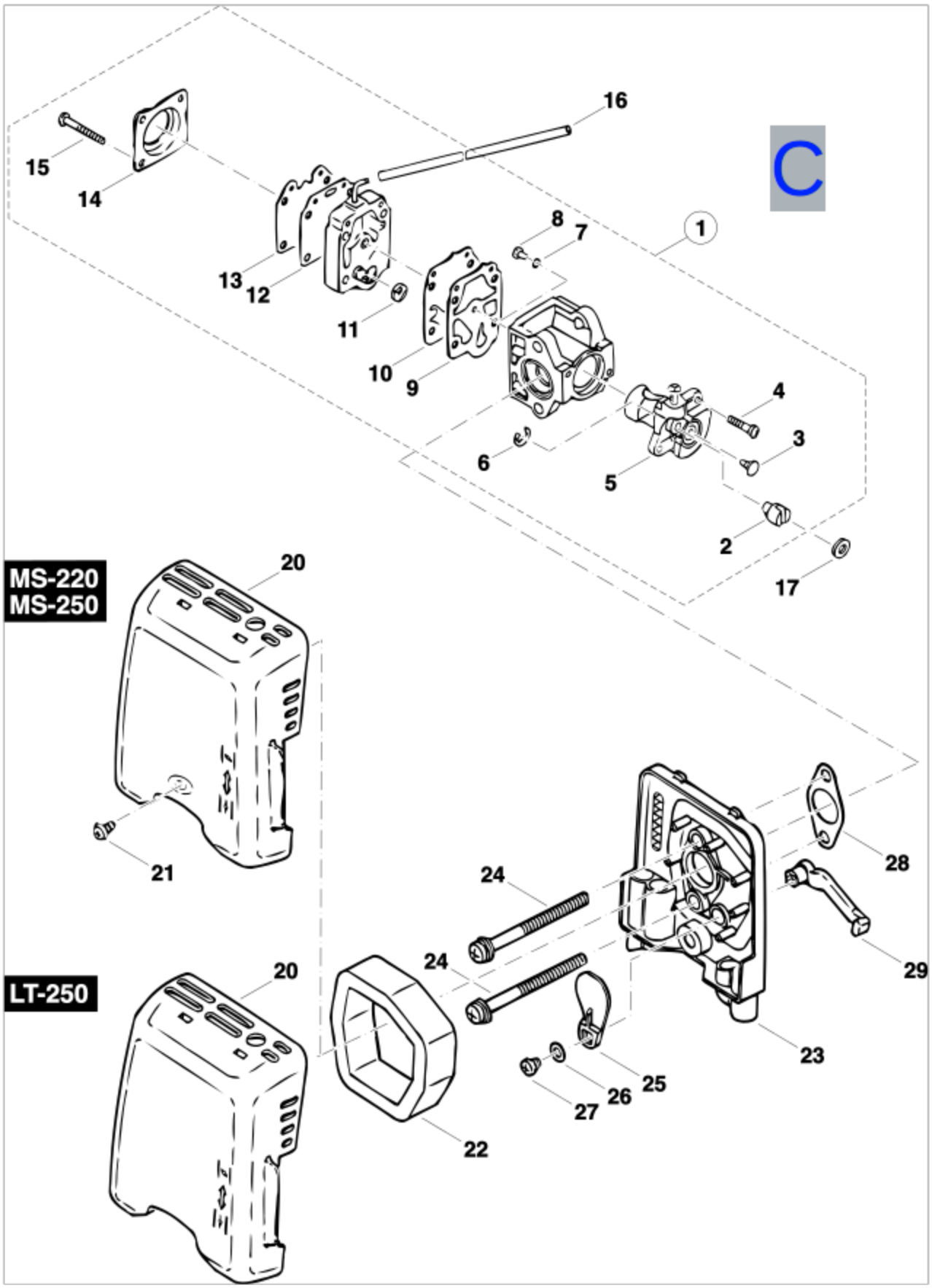

LT-250	5	Tragrohr, Handgriff, Schutzhaube Pipe, handle, protector	DOLMAR

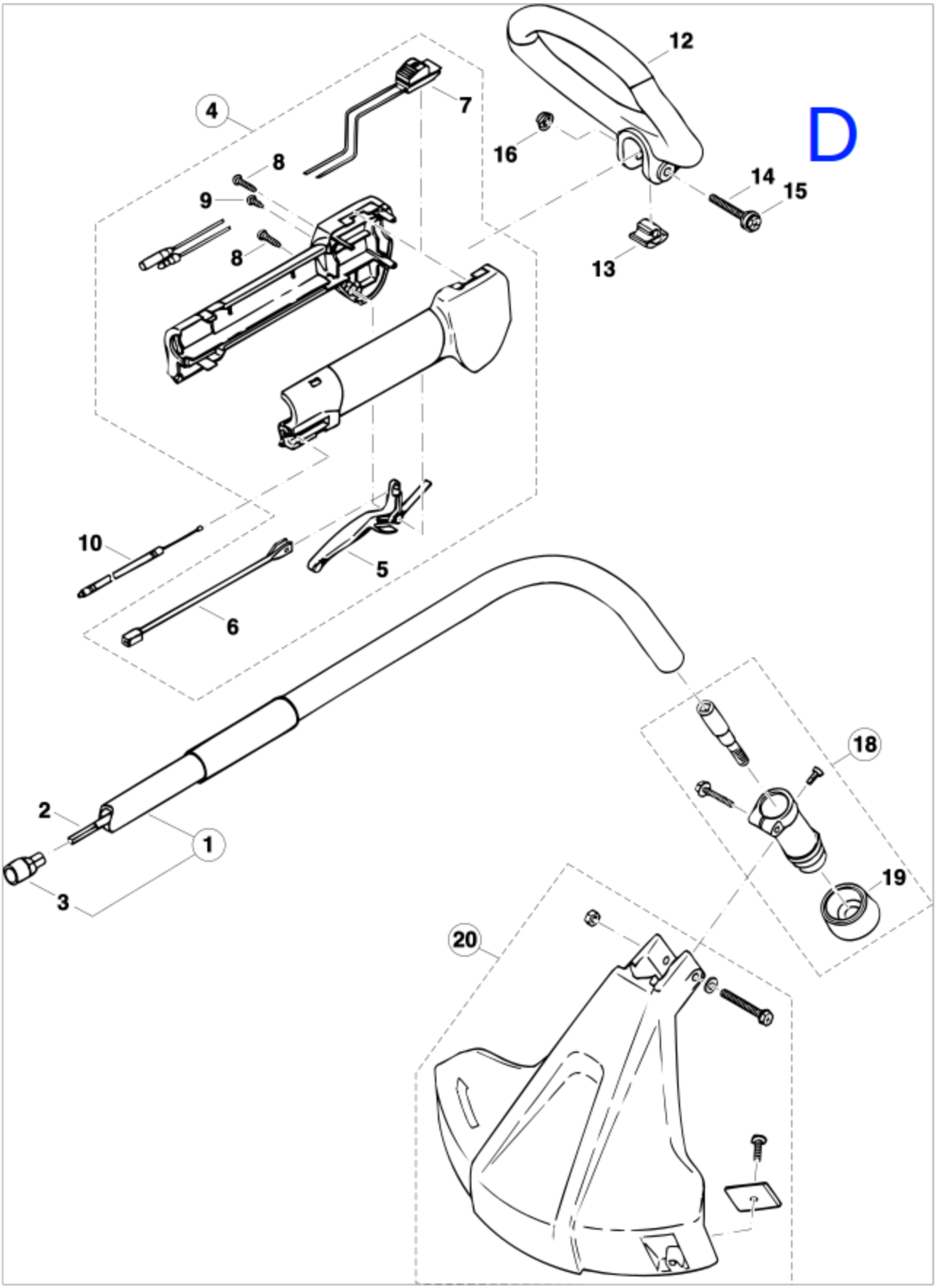

6

Tragrohr, Handgriff, Schutzhaube
Pipe, handle, protector
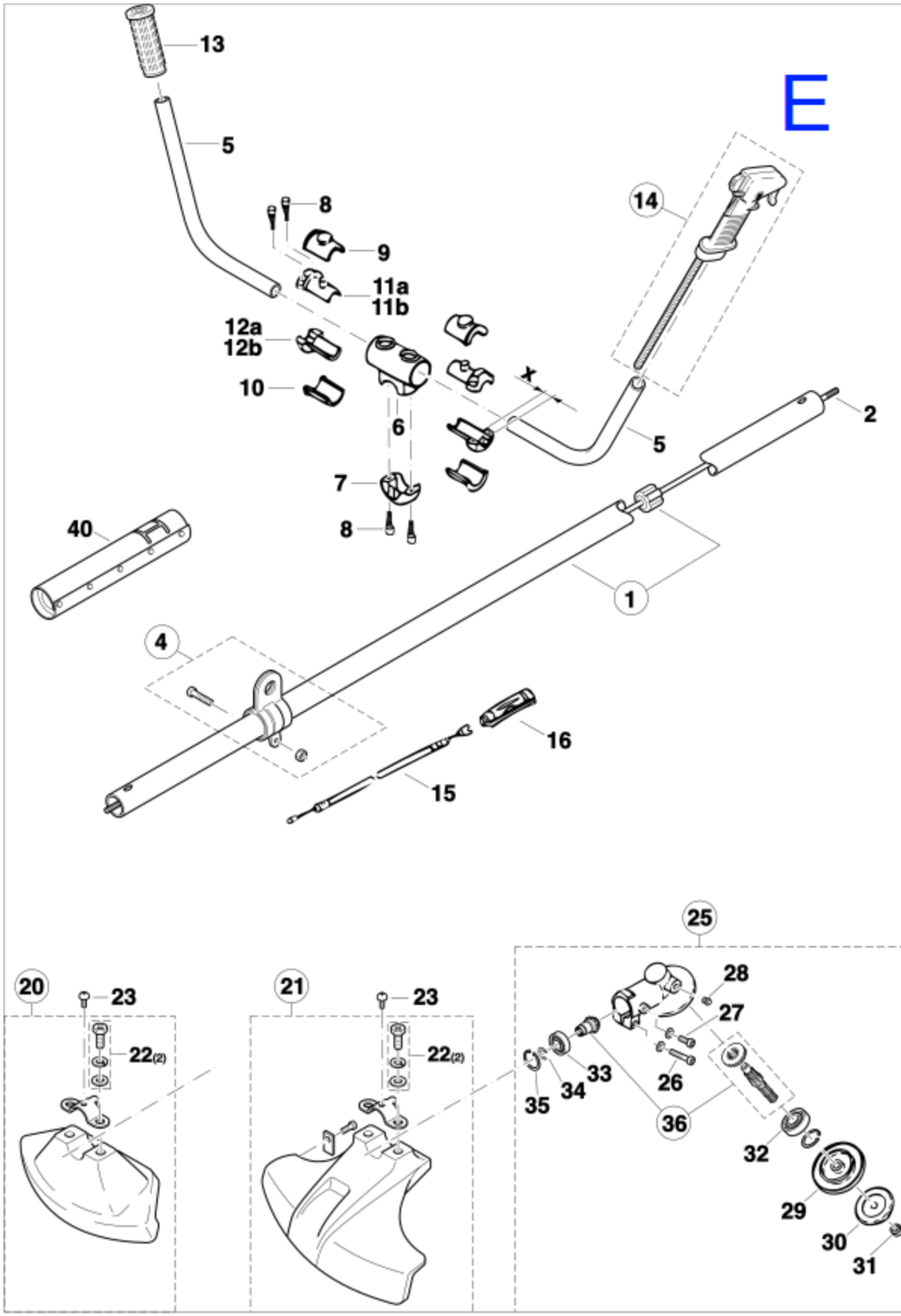
DOLMAR