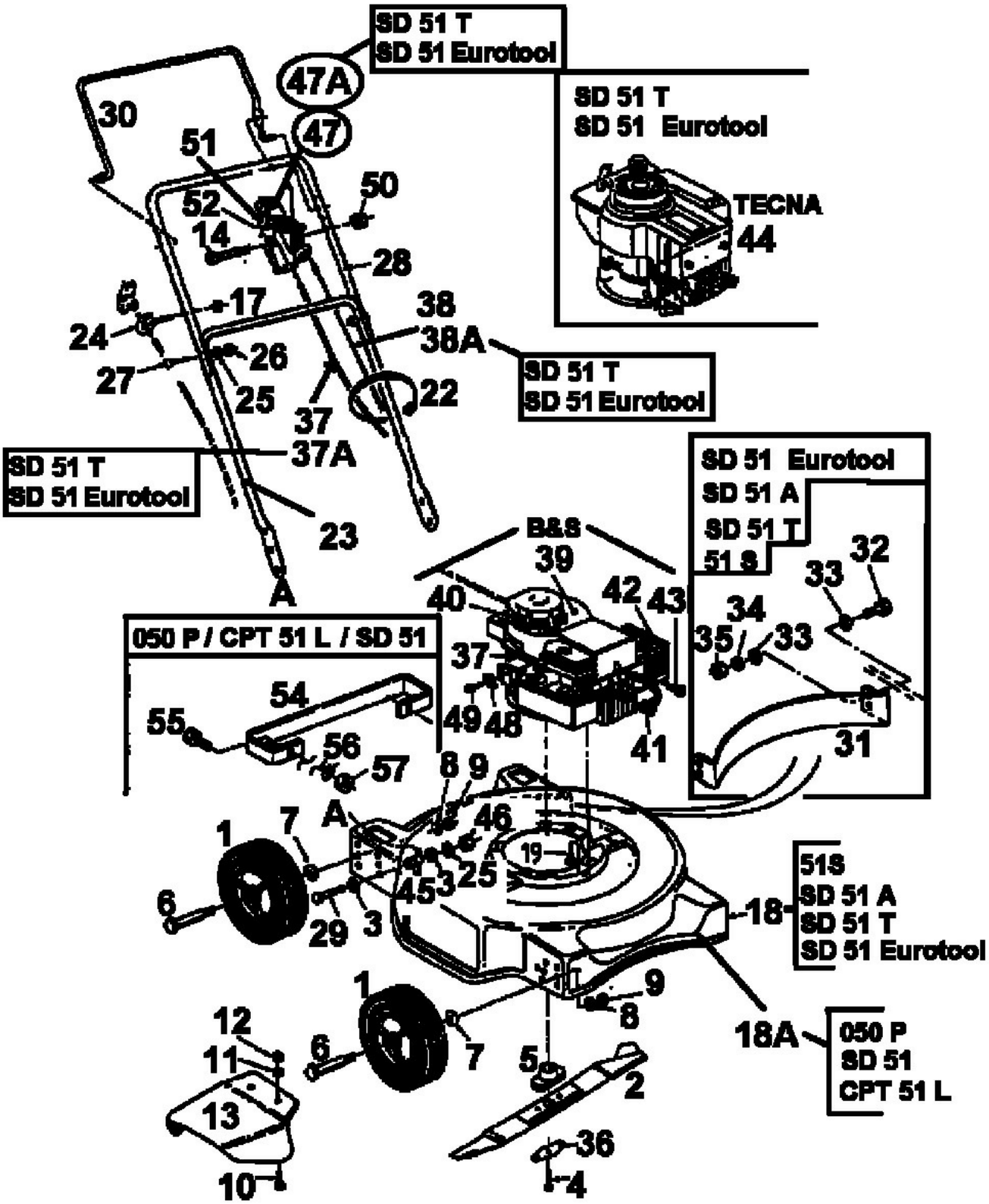
SD 51 T
SD 51 Eurotool
47A
47
30
51
52
14
50
28
17
24
26
27
25
37
22
38
38A
SD 51 T
SD 51 Eurotool
SD 51 T
SD 51 Eurotool
37A
SD 51 T
SD 51 Eurotool
23
A
SD 51 T
SD 51 Eurotool
TECNA
44
SD 51 Eurotool
SD 51 A
SD 51 T
51 S
32
33
34
35
33
31
B&S
39
40
42
43
37
49
48
41
050 P / CPT 51 L / SD 51
54
55
56
57
8
9
7
A
46
1
19
25
45
3
6
29
3
18
51S
SD 51 A
SD 51 T
SD 51 Eurotool
9
8
1
7
18A
050 P
SD 51
CPT 51 L
12
11
6
5
2
13
36
10
4