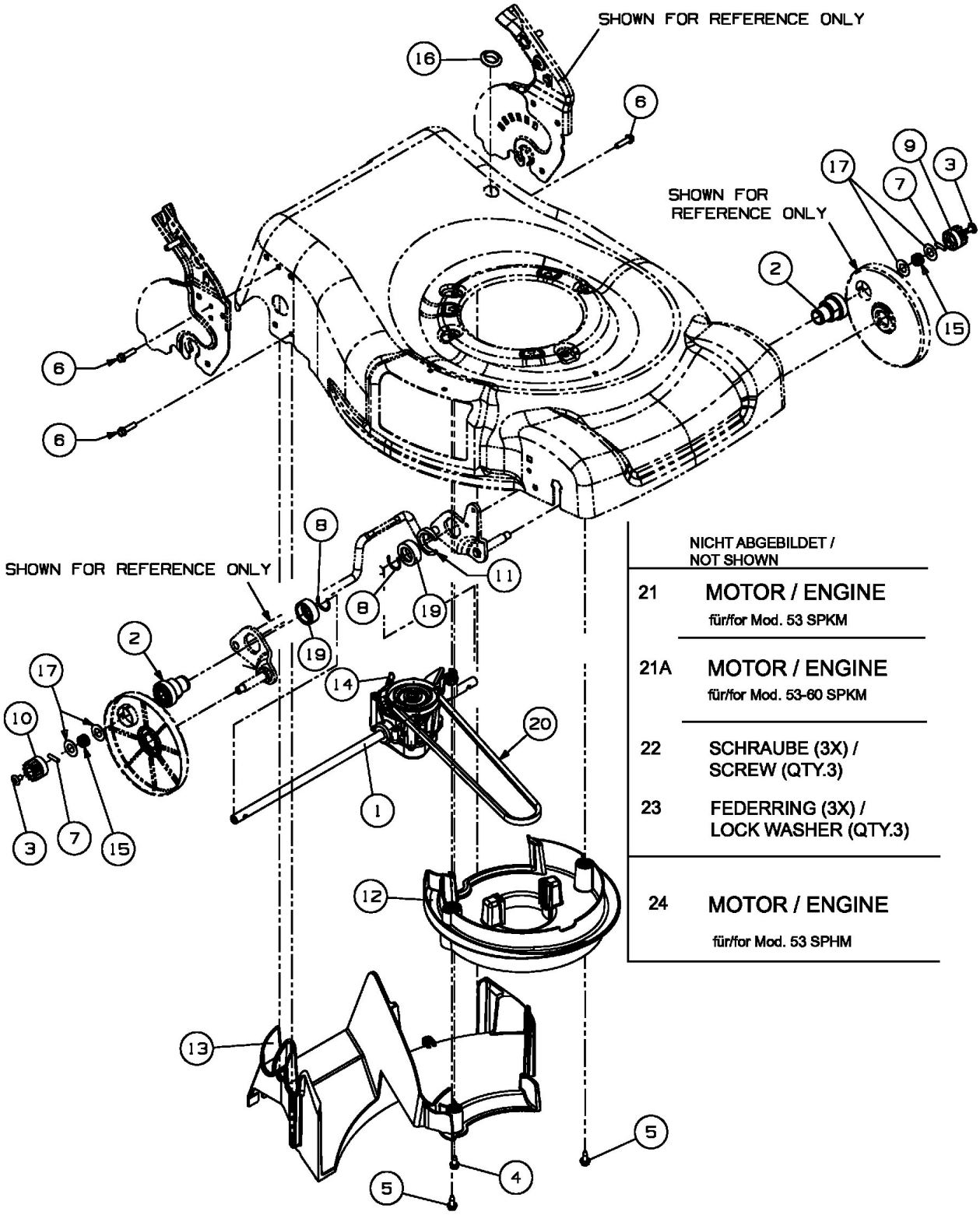

NICHT ABGEBILDET / NOT SHOWN

21	MOTOR / ENGINE für/for Mod. 53 SPKM
21A	MOTOR / ENGINE für/for Mod. 53-60 SPKM
22	SCHRAUBE (3X) / SCREW (QTY.3)
23	FEDERRING (3X) / LOCK WASHER (QTY.3)
24	MOTOR / ENGINE für/for Mod. 53 SPHM

E3-05627A-01