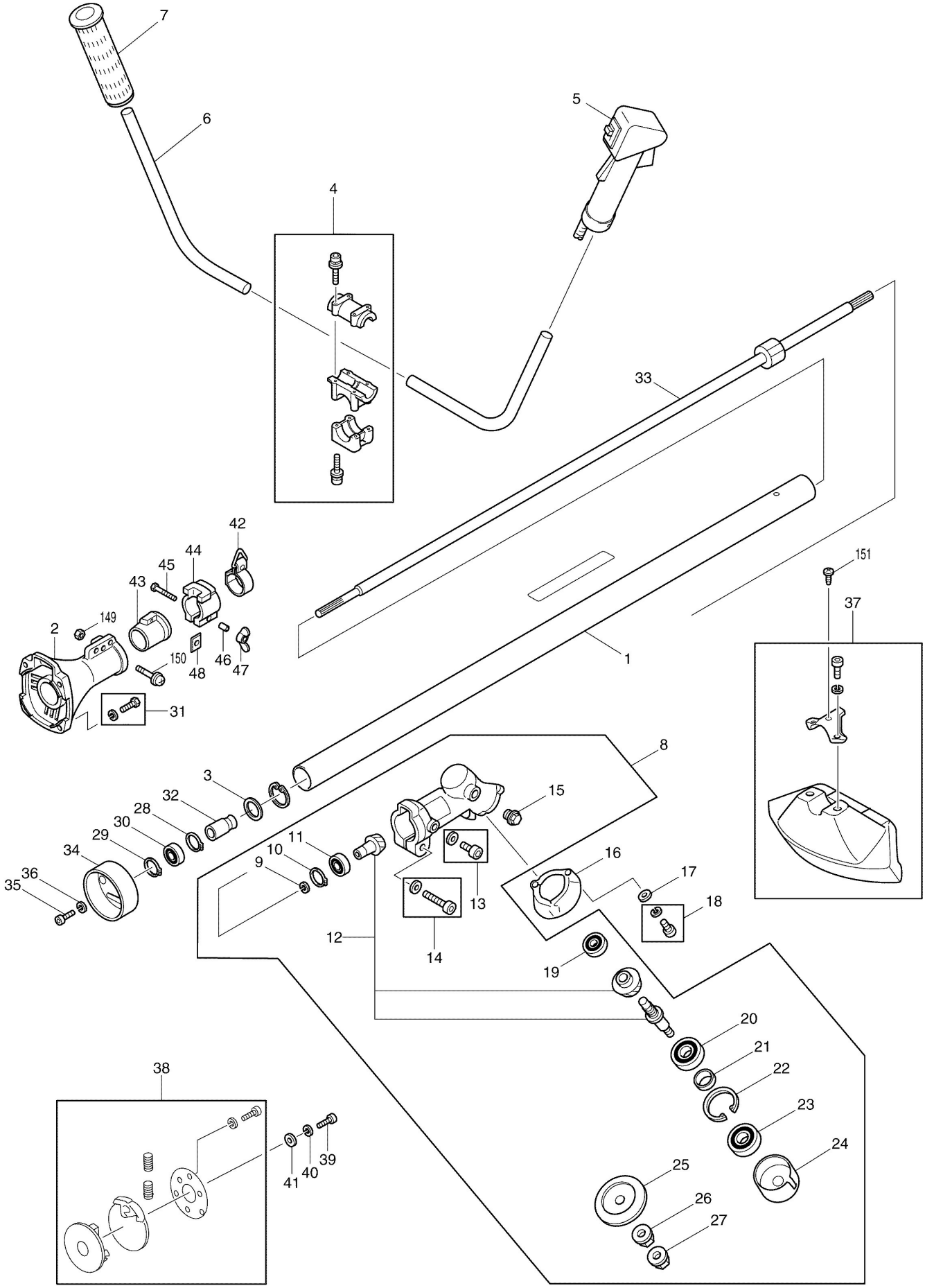
7
6
5
4
33
42
44
45
43
149
2
150
48
46
47
31
151
37
1
8
3
32
28
30
29
34
36
35
11
10
9
15
16
17
18
13
14
12
19
20
21
22
23
24
25
26
27
38
41
40
39

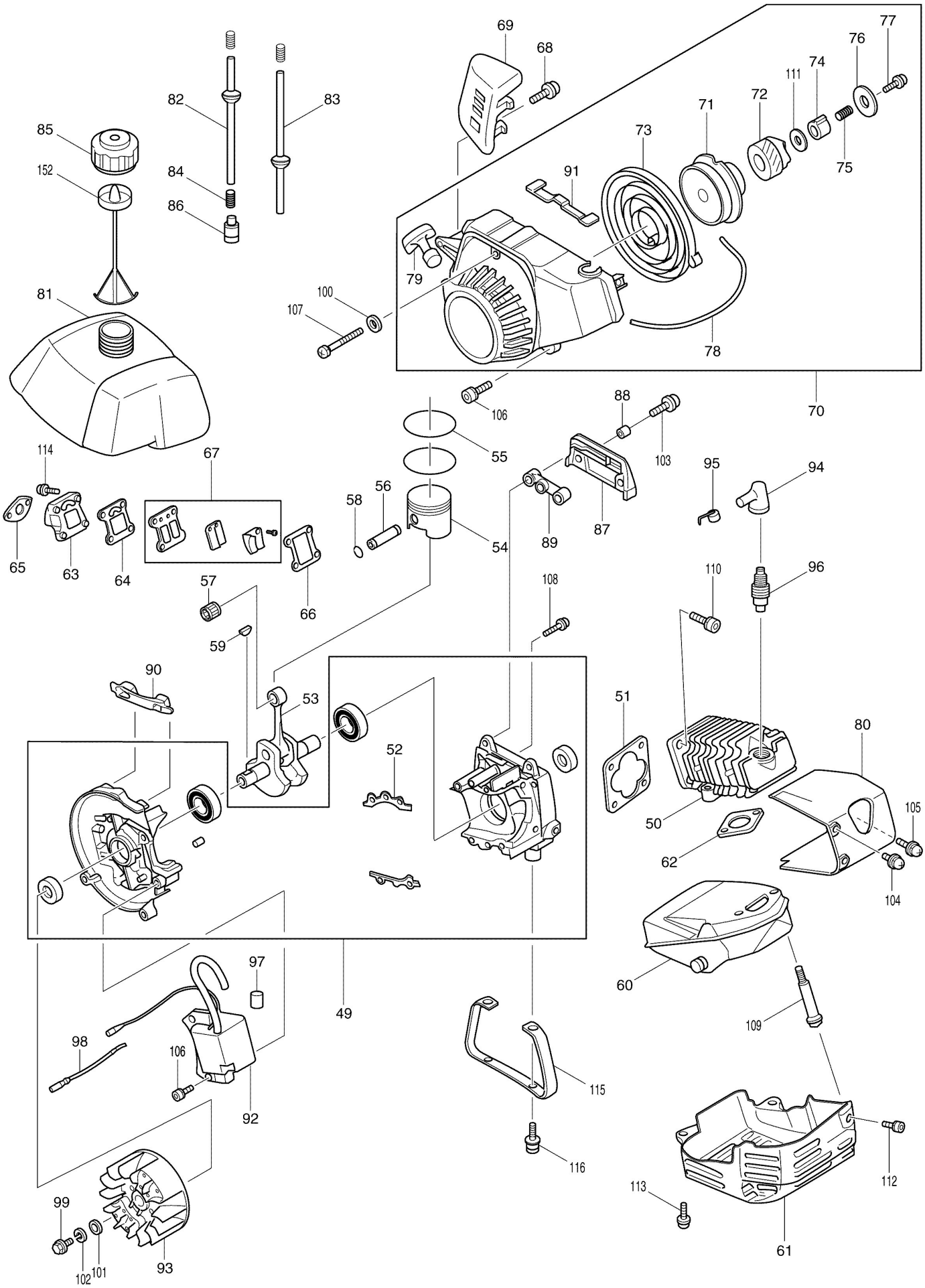
69
68
77
76
74
111
72
71
73
91
75
82
83
85
152
84
86
79
100
107
81
78
106
70
88
103
55
114
67
95
94
58
56
54
89
87
65
63
64
57
66
110
96
108
59
90
53
51
80
52
50
105
62
104
60
97
49
109
98
106
115
92
116
112
113
99
61
102
101
93

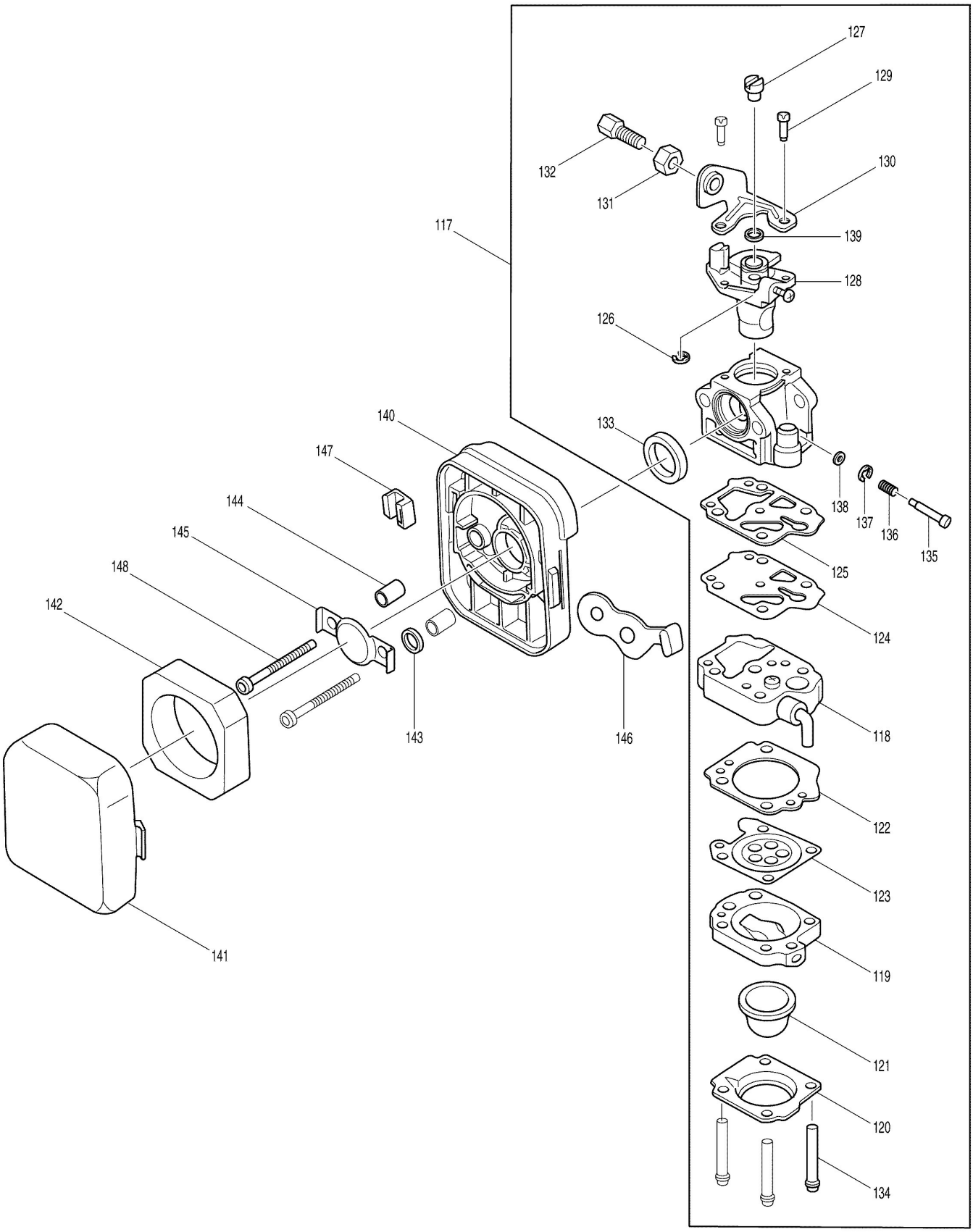
127
129
132
130
131
117
139
128
126
140
133
147
138
137
136
135
144
145
125
148
124
142
118
143
146
122
123
141
119
121
120
134