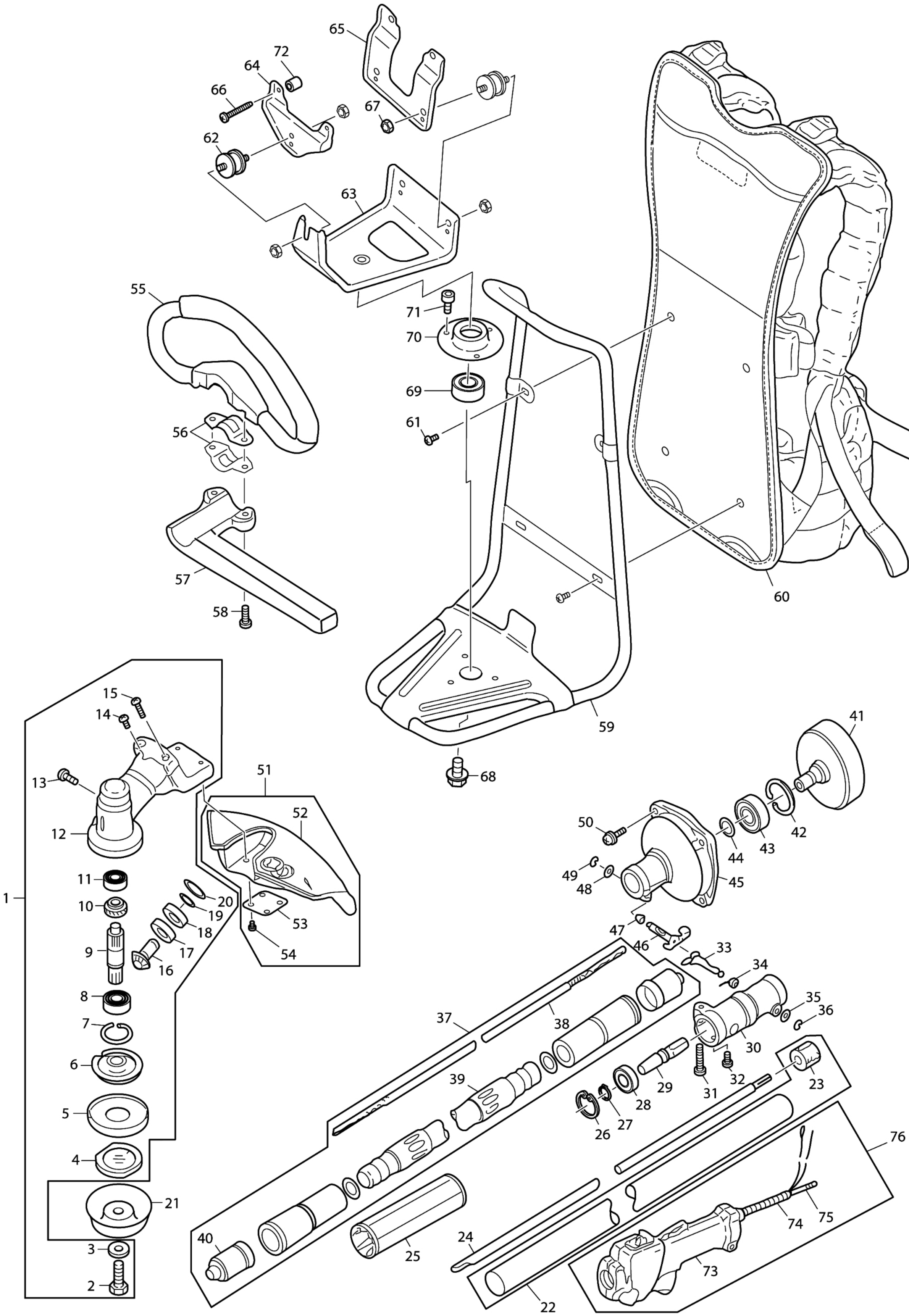
65
72
64
66
67
62
63
55
71
70
69
61
56
57
58
60
59
68
15
14
13
12
51
52
11
10
20
19
18
17
16
9
53
54
8
7
6
5
4
21
3
2
1
41
42
43
44
50
49
48
45
47
46
33
34
35
36
30
37
38
39
31
32
29
28
27
26
23
76
74
75
73
40
25
24
22

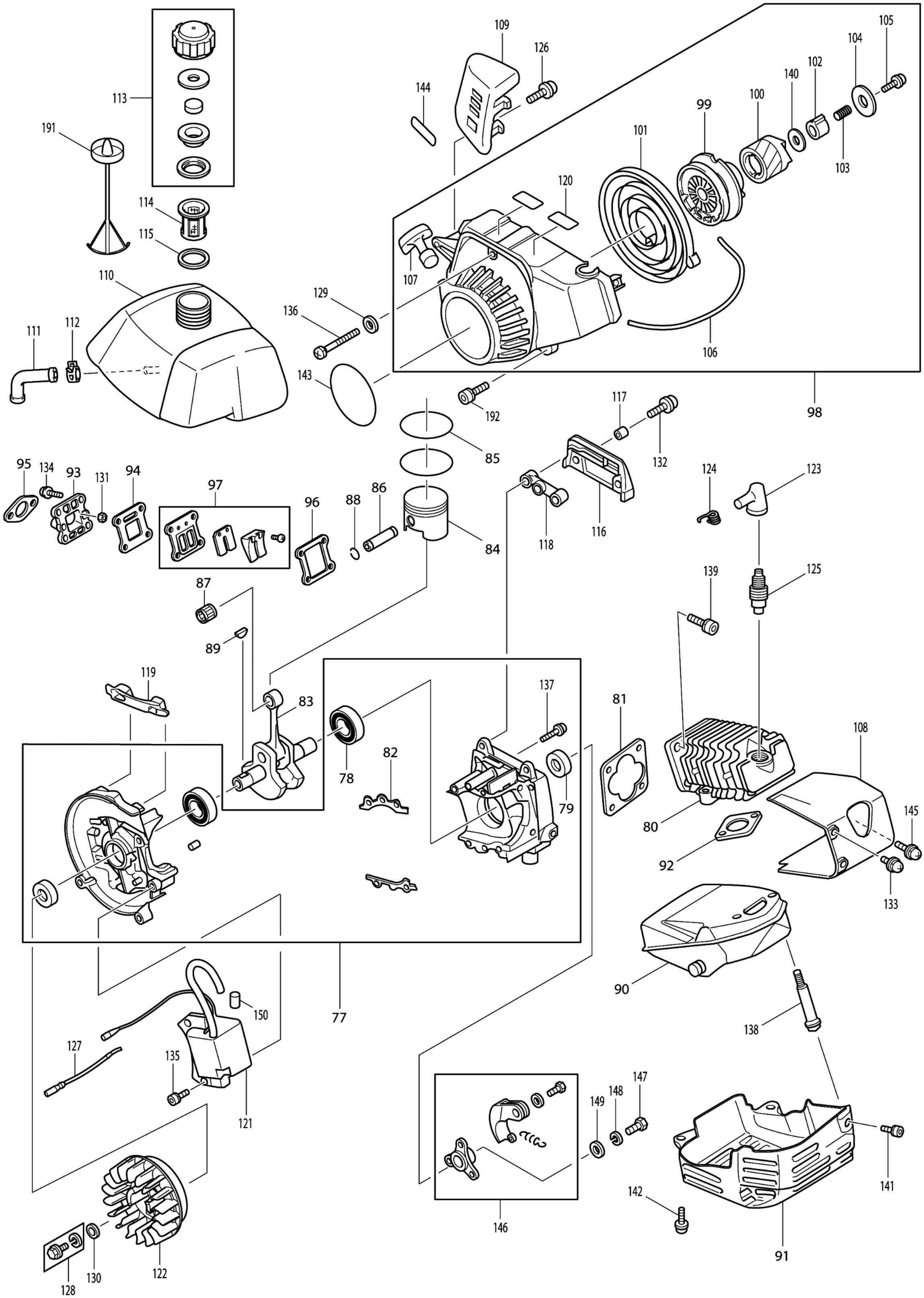
109
126
105
104
102
140
100
99
101
144
113
191
103
120
114
115
107
110
129
136
111
112
106
143
98
192
117
85
132
95
134
93
131
94
97
96
88
86
124
123
84
118
116
87
139
125
89
119
83
137
81
108
78
82
79
80
145
92
133
90
77
150
138
127
135
121
147
149
148
146
142
141
91
128
130
122

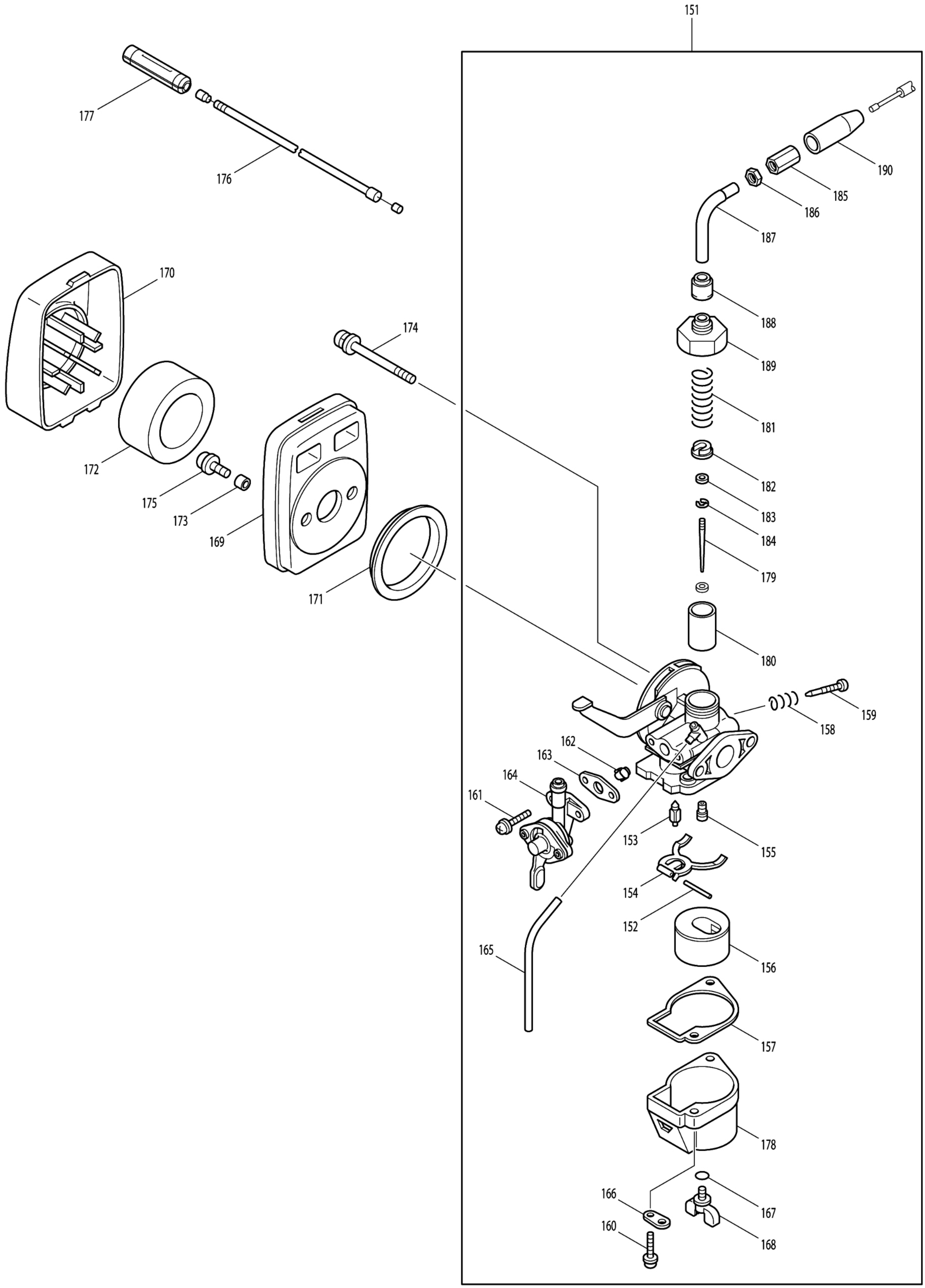
151
177
176
170
174
172
175
173
169
171
190
185
186
187
188
189
181
182
183
184
179
180
159
158
162
163
164
161
153
155
154
152
156
165
157
178
166
167
160
168