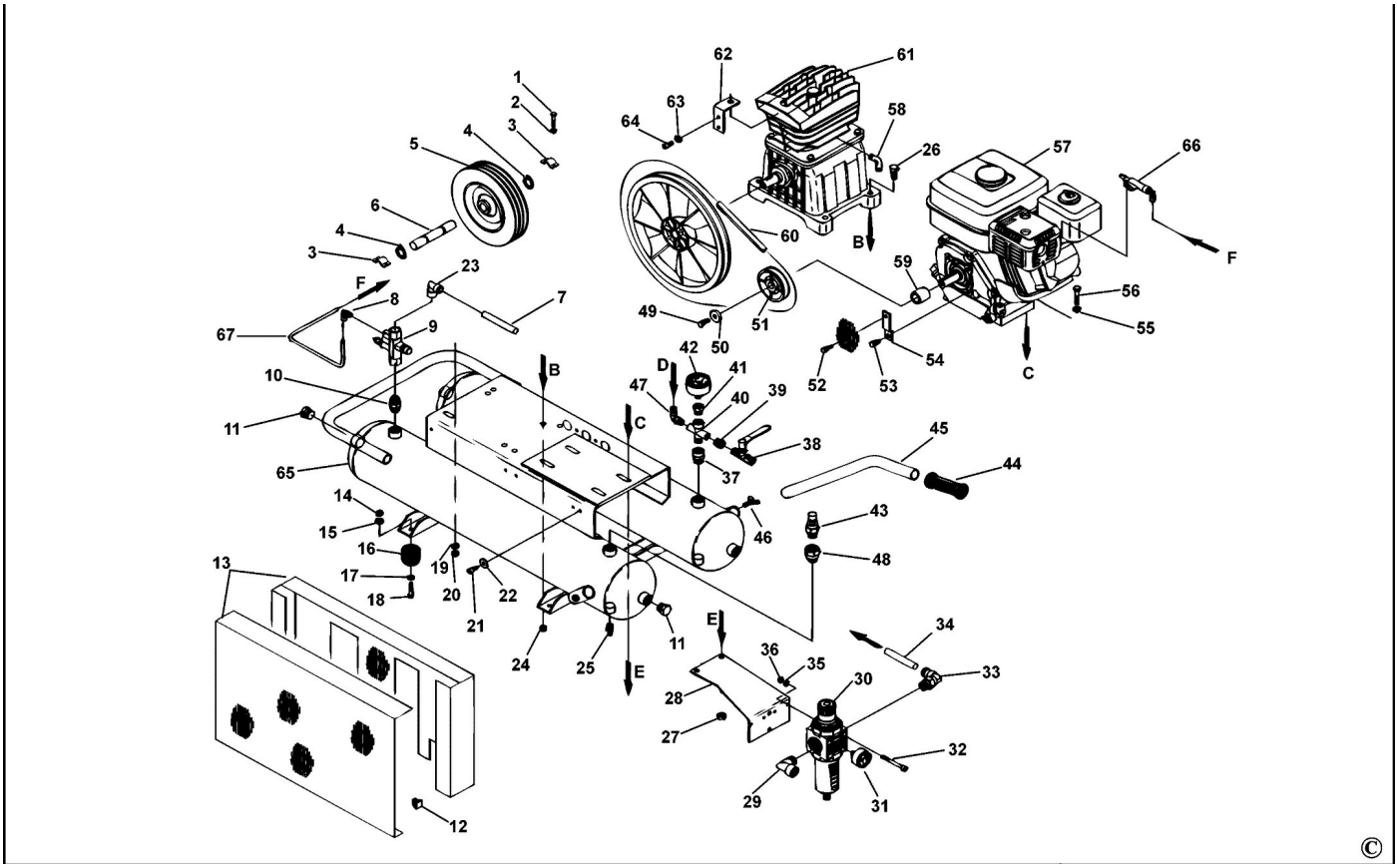
1
2
3
4
5
6
4
3
23
F
8
9
67
7
10
11
65
14
15
16
17
18
13
19
20
21
22
24
25
B
C
E
11
12
62
61
63
64
58
26
57
66
60
B
F
59
56
55
49
50
51
42
D
41
47
40
39
38
37
52
53
54
C
45
44
43
46
48
E
36
35
34
33
28
27
30
32
29
31
©

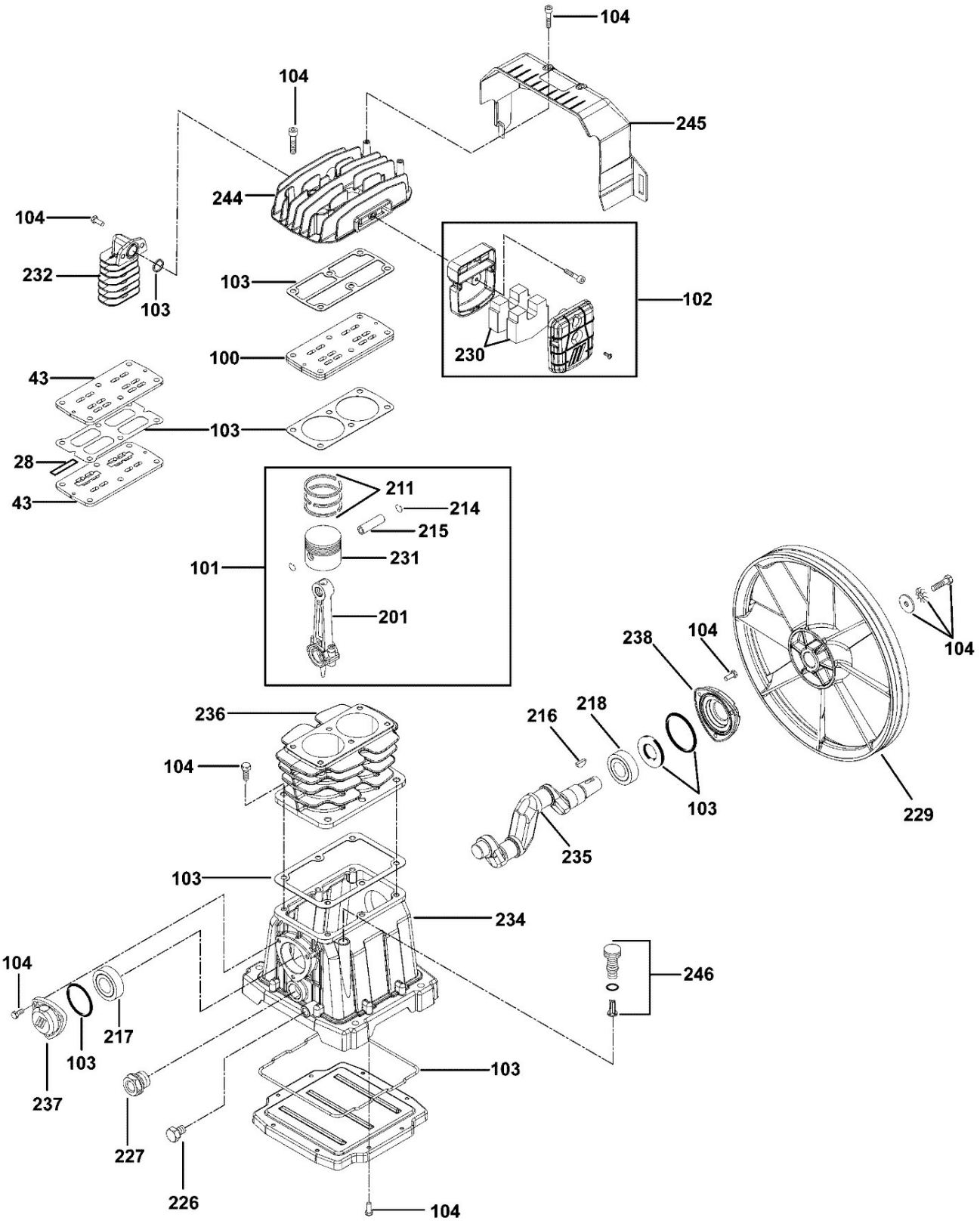
104
104
245
244
104
232
103
103
102
230
100
43
103
28
43
211
214
215
231
101
201
238
104
104
236
216
218
104
103
229
235
103
234
104
246
217
103
237
103
227
226
104

©