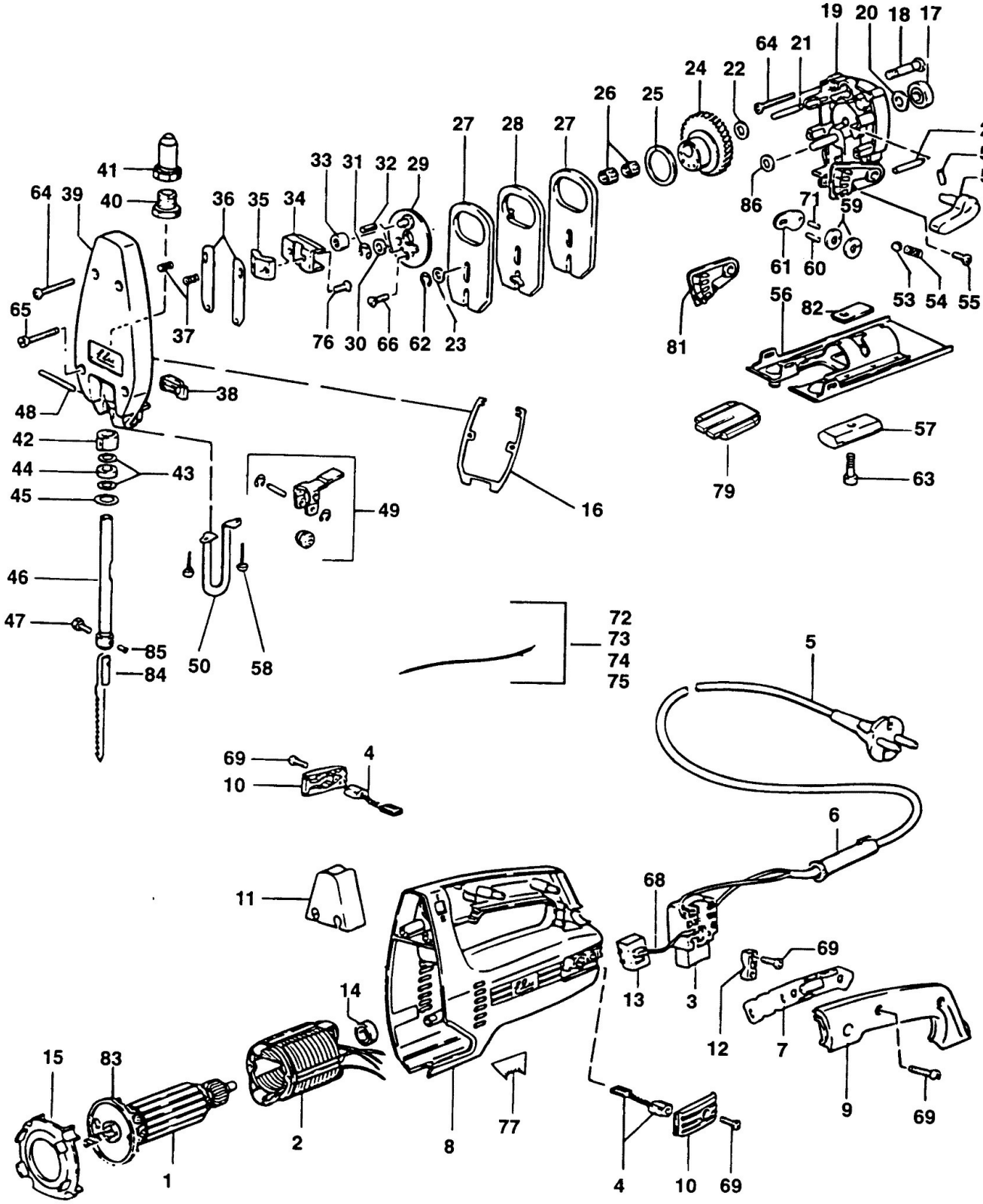
19 20 18 17
64 21
24 22
26 25
27 28 27
21
52
51
41
33 31 32 29
64 39
40
36 35 34
86
71
59
61 60
53 54 55
65
37
76 30 66 62 23
81
56
82
48
38
42
44
43
45
49
16
79
57
63
46
47
85
84
50
58
72
73
74
75
5
69
4
10
6
11
68
69
13
3
12
7
14
15
83
2
8
77
9
69
1
4
10
69