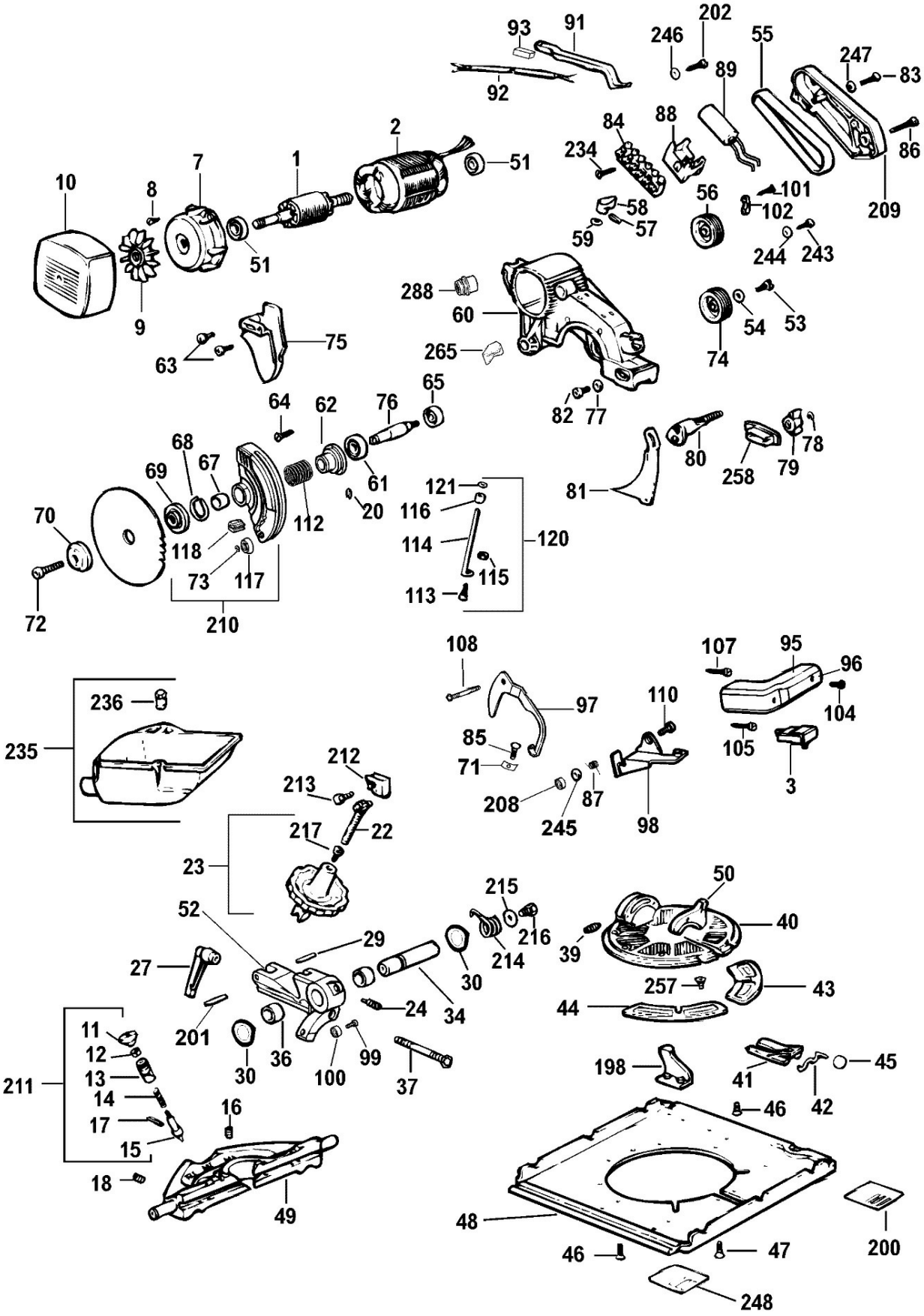
93
91
92
246
202
89
55
247
83
86
209
84
88
234
2
51
1
7
10
8
9
51
58
57
59
56
101
102
244
243
288
60
265
54
53
74
63
75
65
64
62
76
82
77
80
78
79
258
81
68
69
67
61
20
112
70
118
73
117
72
210
121
116
114
120
115
113
108
107
95
96
104
105
3
236
235
97
110
85
71
208
87
245
98
212
213
22
217
23
50
215
52
29
216
214
39
40
27
30
257
43
24
34
44
201
11
12
13
14
17
15
211
30
36
100
99
37
198
41
45
42
46
16
18
49
48
46
47
200
248

©

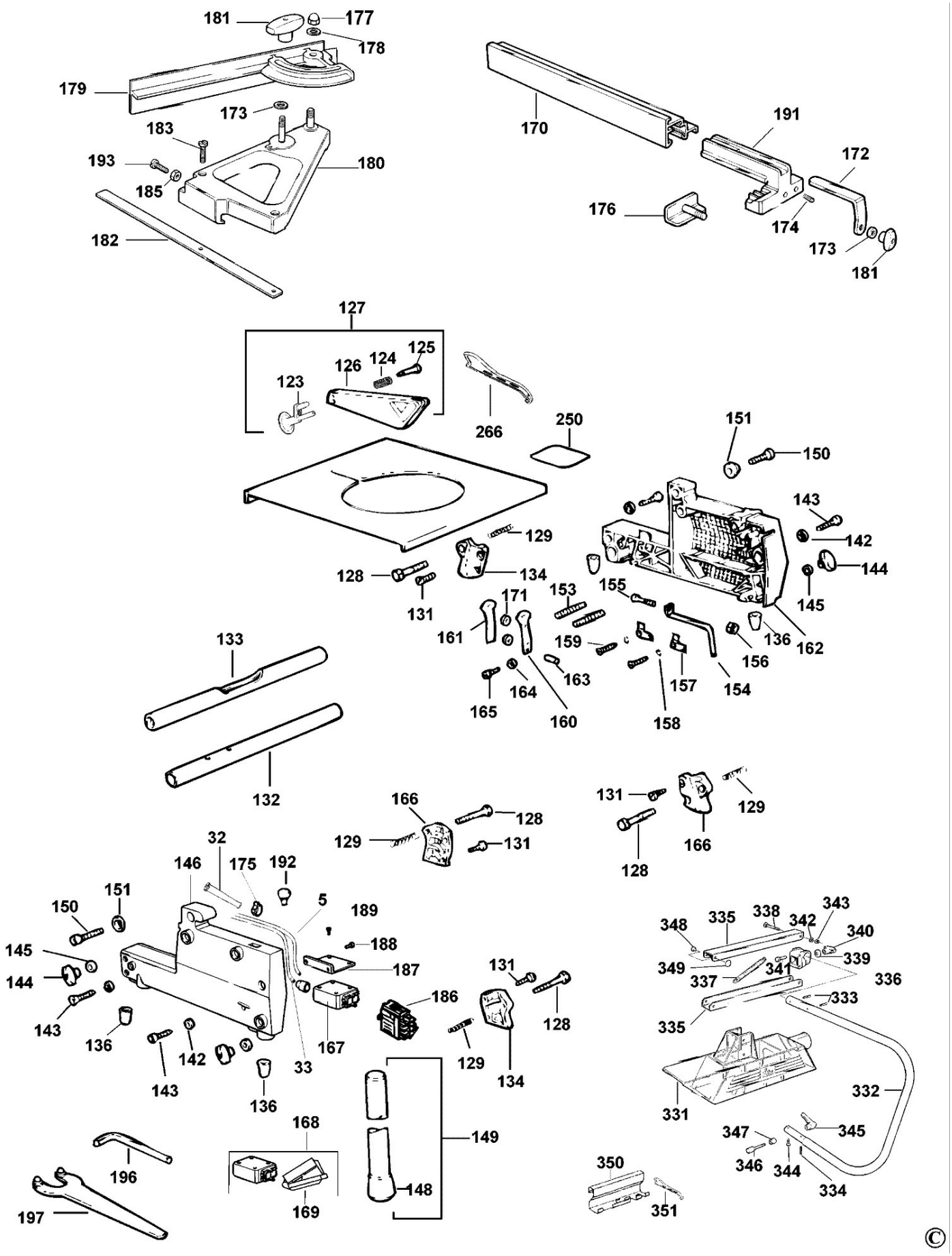
181
177
178
179
173
183
193
180
185
182
170
191
172
176
174
173
181
127
125
126
124
123
266
250
151
150
143
142
144
129
128
134
131
171
153
155
145
161
159
136
162
156
163
164
157
154
165
160
158
133
132
166
128
129
131
129
131
166
128
32
146
175
192
151
150
5
189
188
145
187
144
131
186
143
136
142
167
33
129
134
128
143
136
168
149
196
148
197
169
350
351
343
348
335
338
342
340
339
349
341
337
336
333
335
331
332
347
345
346
344
334
©