0 601 215 703

Issue / Stand } 10-02-10

Fig./Abb. 1

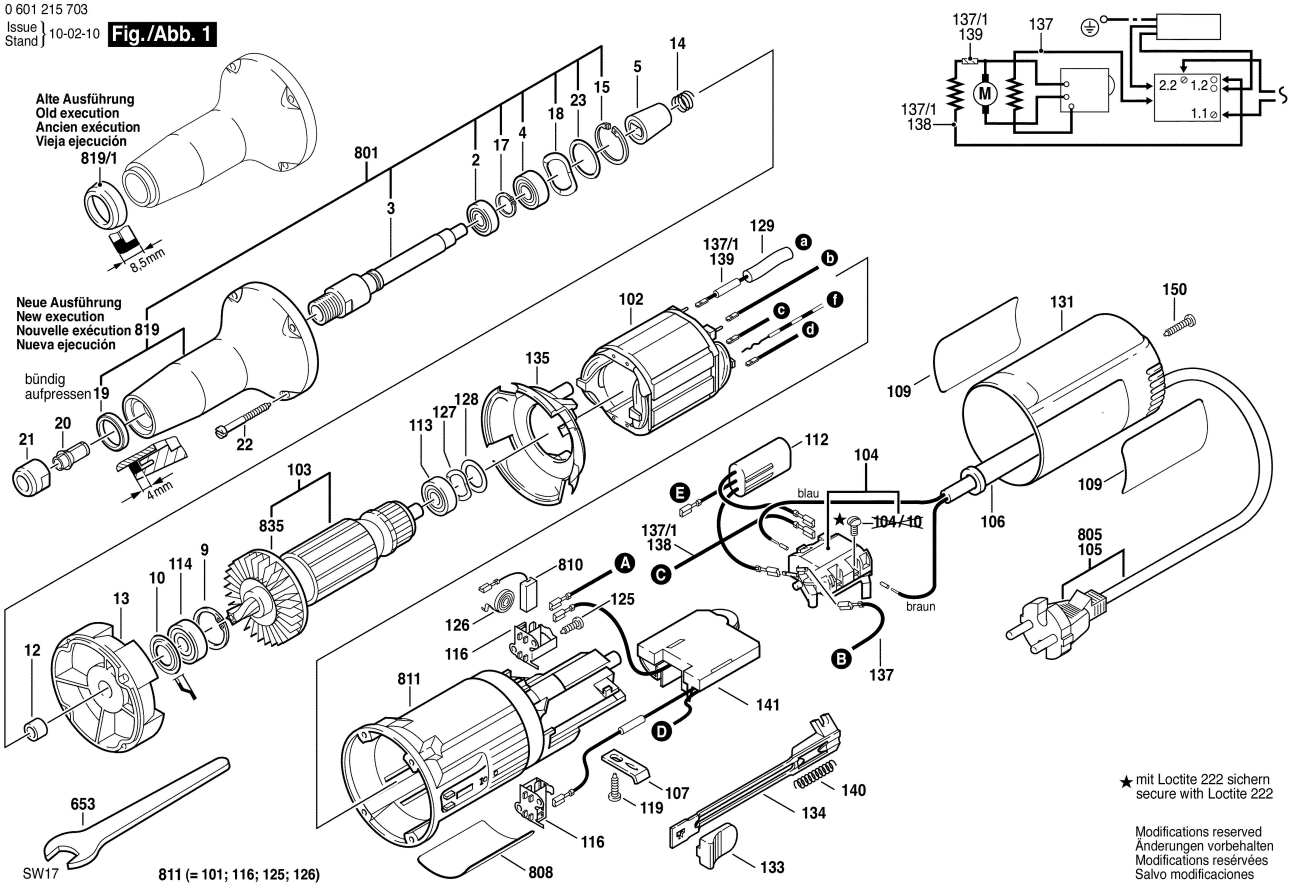

★ mit Loctite 222 sichern
secure with Loctite 222

Modifications reserved
Änderungen vorbehalten
Modifications resérvées
Salvo modificaciones