Typ 0 601 **290** 239 = **1290**
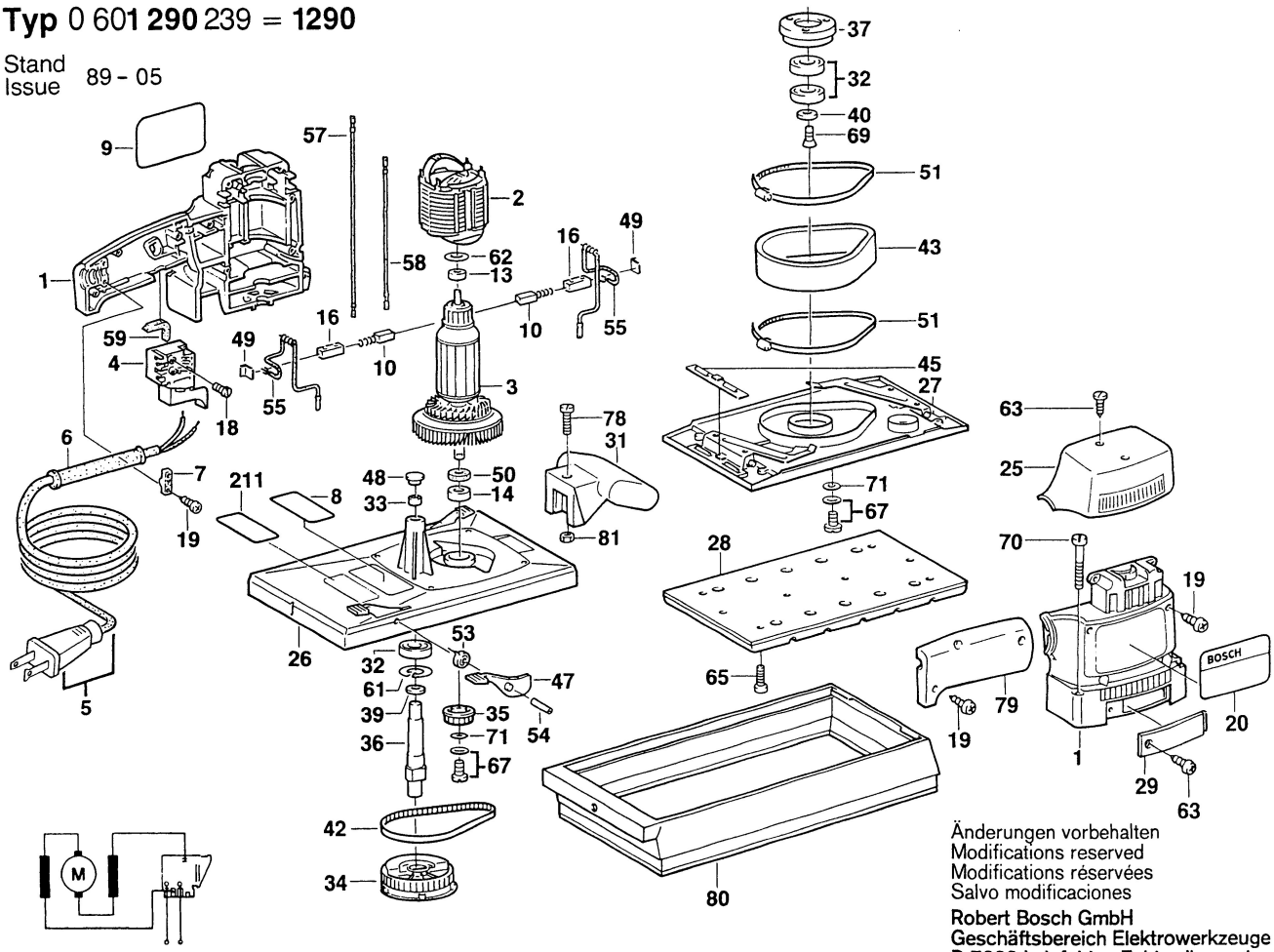
Stand
Issue 89 - 05