0 601 64E 039
Issue / Stand 06-12-06

Fig./Abb. 1

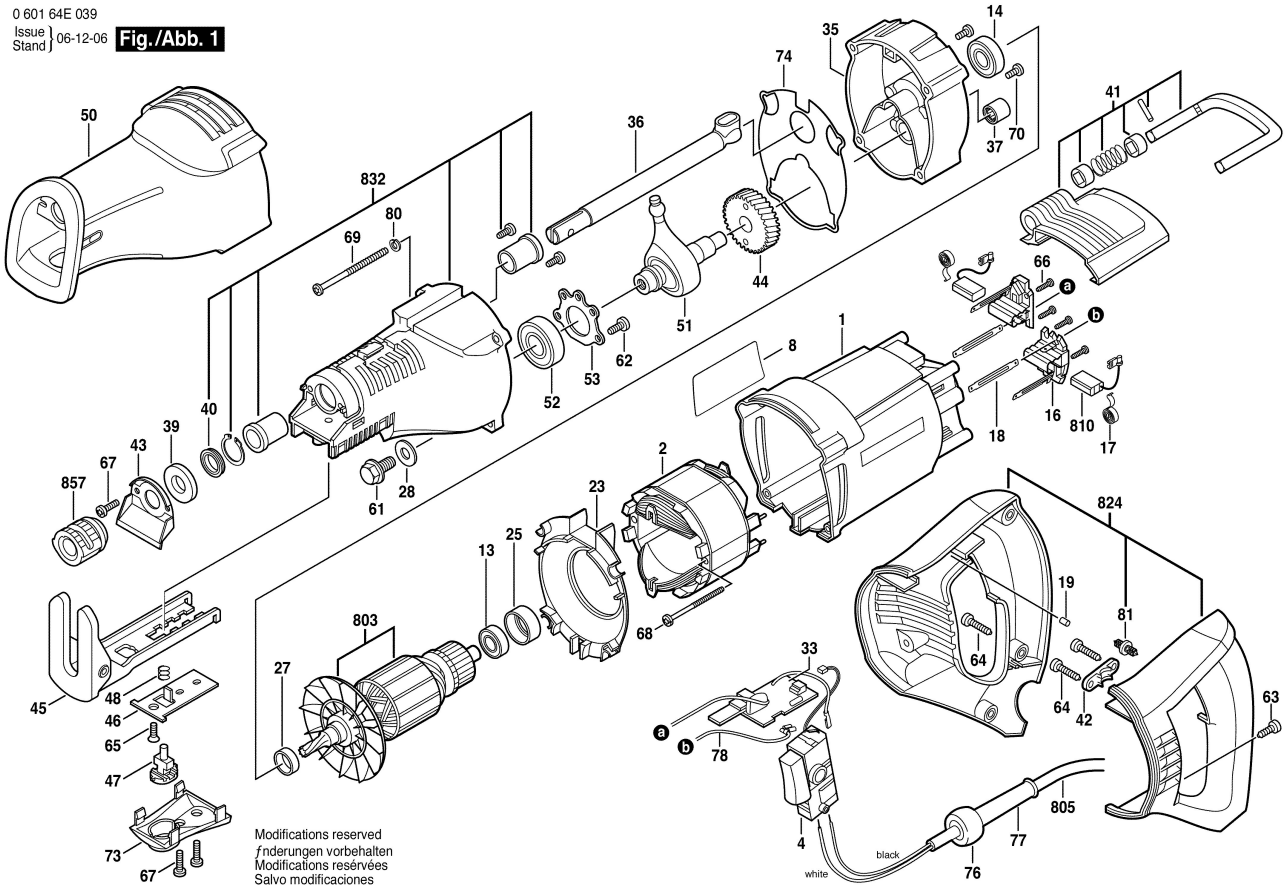

Modifications reserved
ƒnderungen vorbehalten
Modifications reservées
Salvo modificaciones