0 601 849 043
Stand } ~~02-01~~
Issue } 02-07-31

Fig./Abb. 1

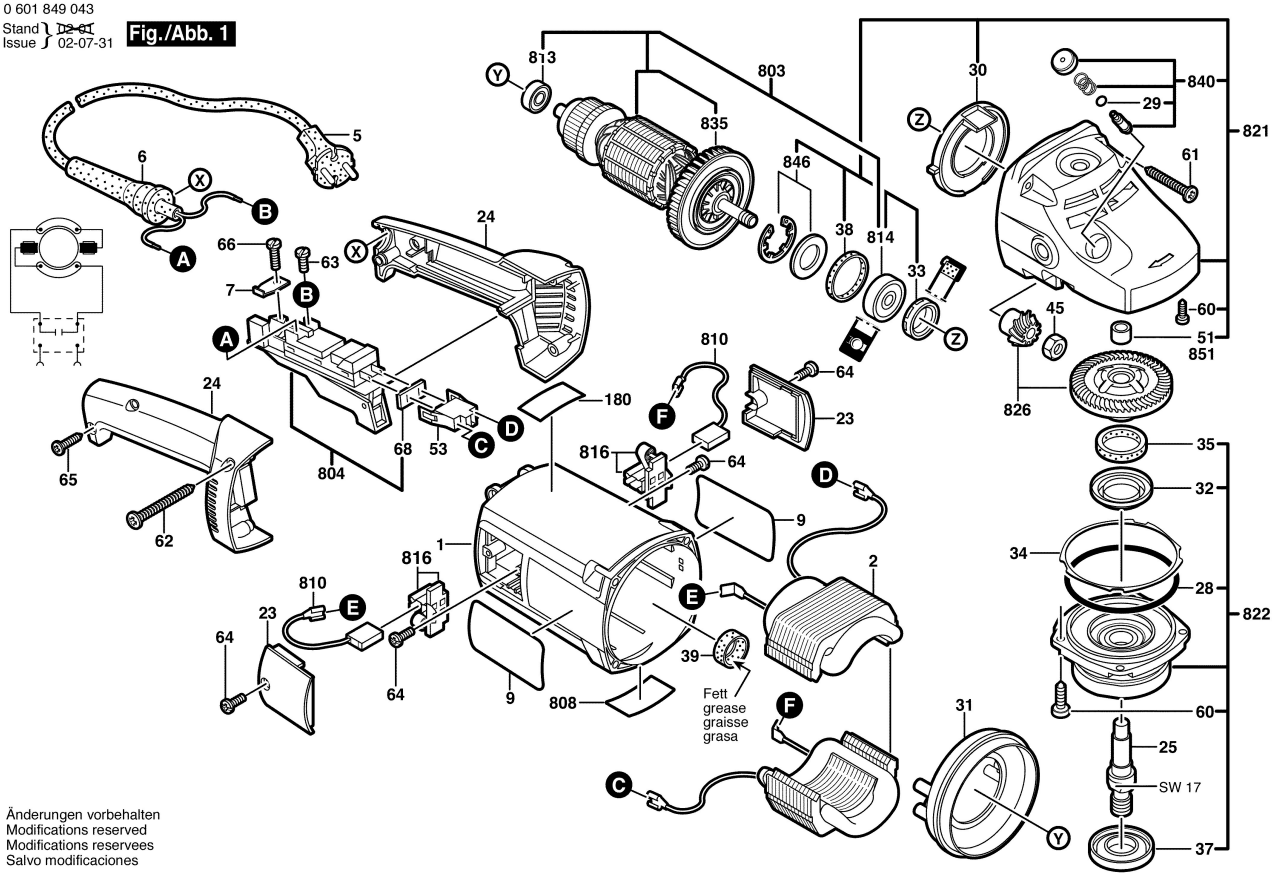

Änderungen vorbehalten
Modifications reserved
Modifications reservees
Salvo modificaciones

0 601 849 043
Stand } 01-07-23
Issue }

Fig./Abb. 2

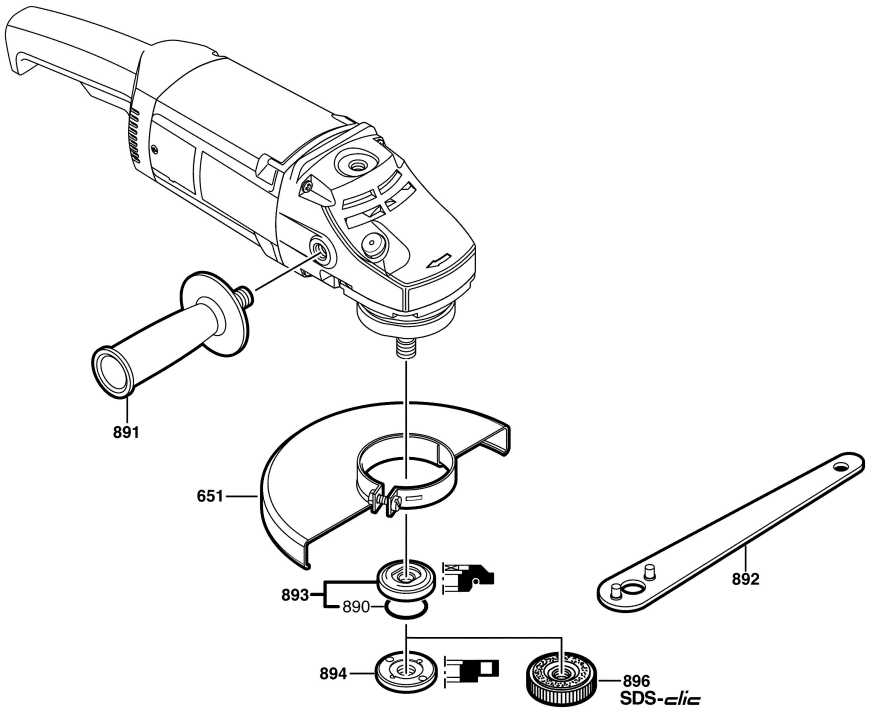

Änderungen vorbehalten
Modifications reserved
Modifications reservees
Salvo modificaciones