0 601 945 671

Stand ~~99-07~~
Issue 01-02-15

Fig./Abb. 1

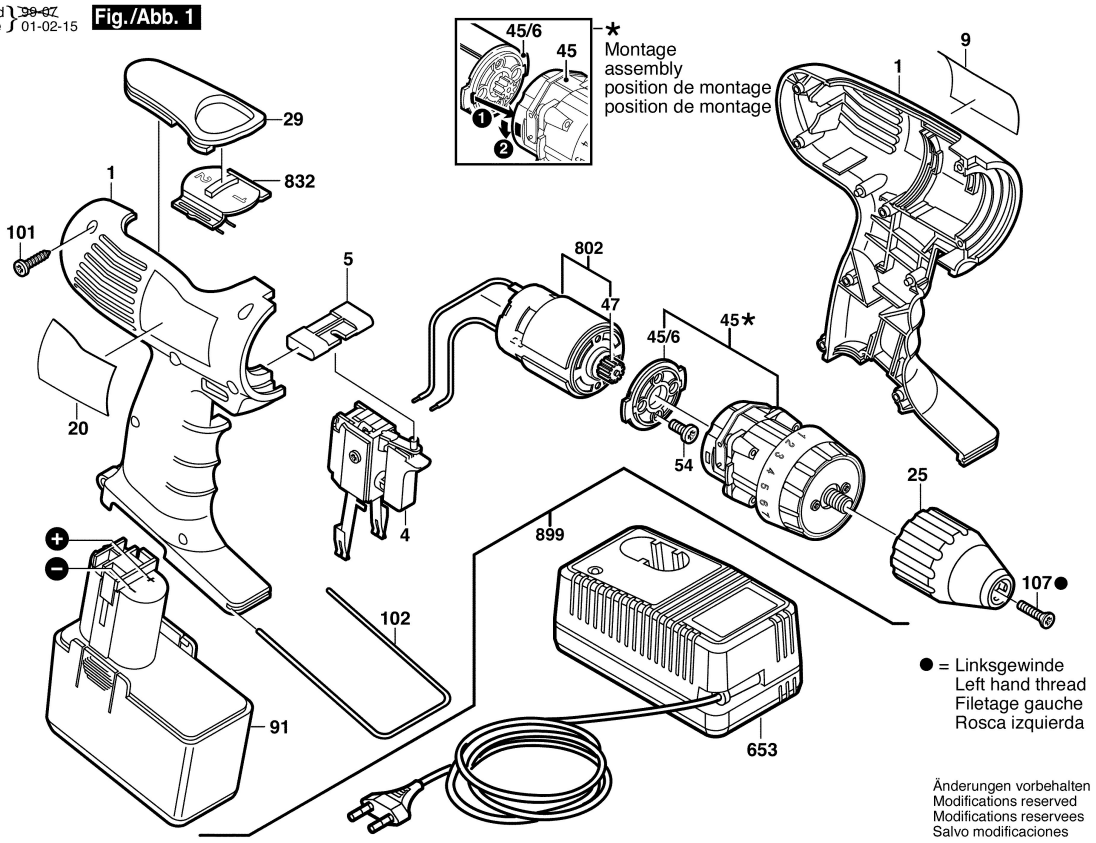

Änderungen vorbehalten
Modifications reserved
Modifications reservees
Salvo modificaciones