0 603 368 703

Stand / Issue ~~99-11~~ 01-03-21

Fig./Abb. 1

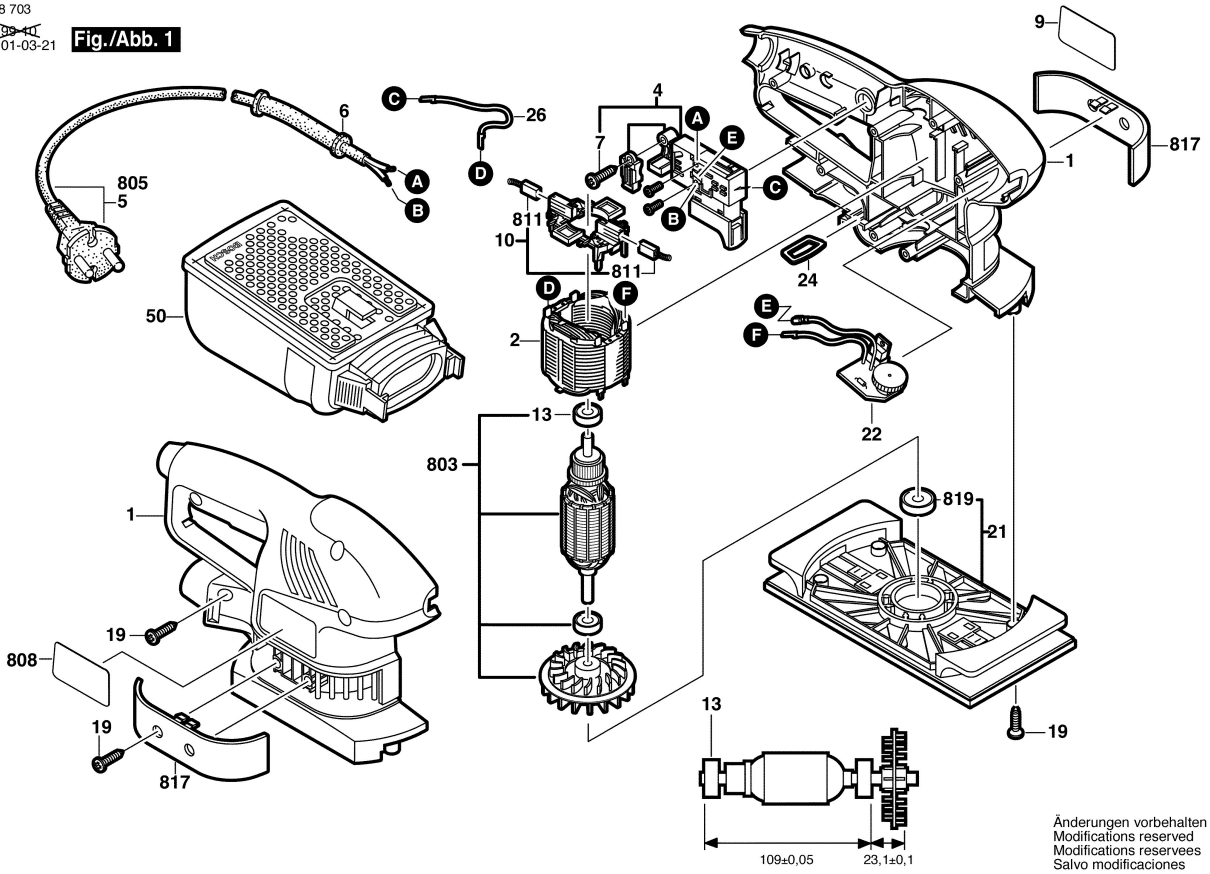

Änderungen vorbehalten
Modifications reserved
Modifications reservees
Salvo modificaciones