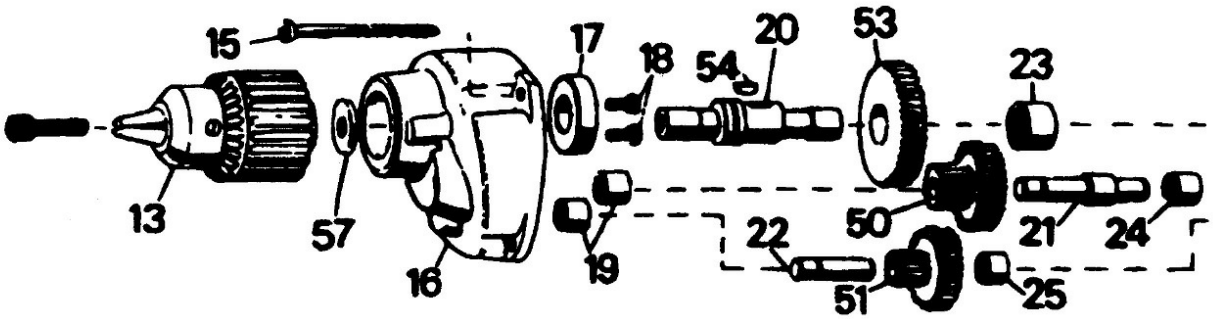
15
17
18
54
20
53
23
13
57
16
19
22
50
21
24
51
25

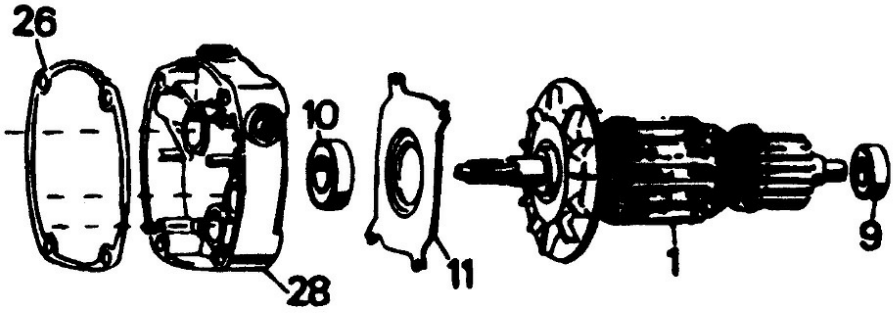
26
10
28
11
1
9

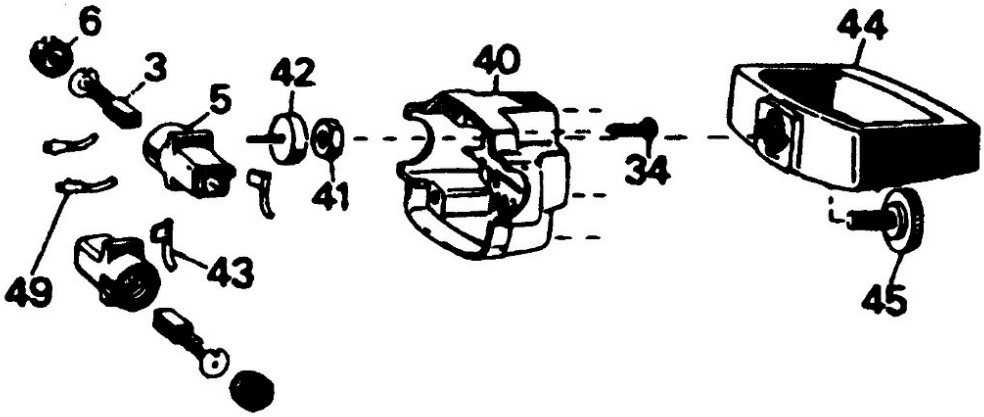
6
3
42
5
40
44
41
34
49
43
45

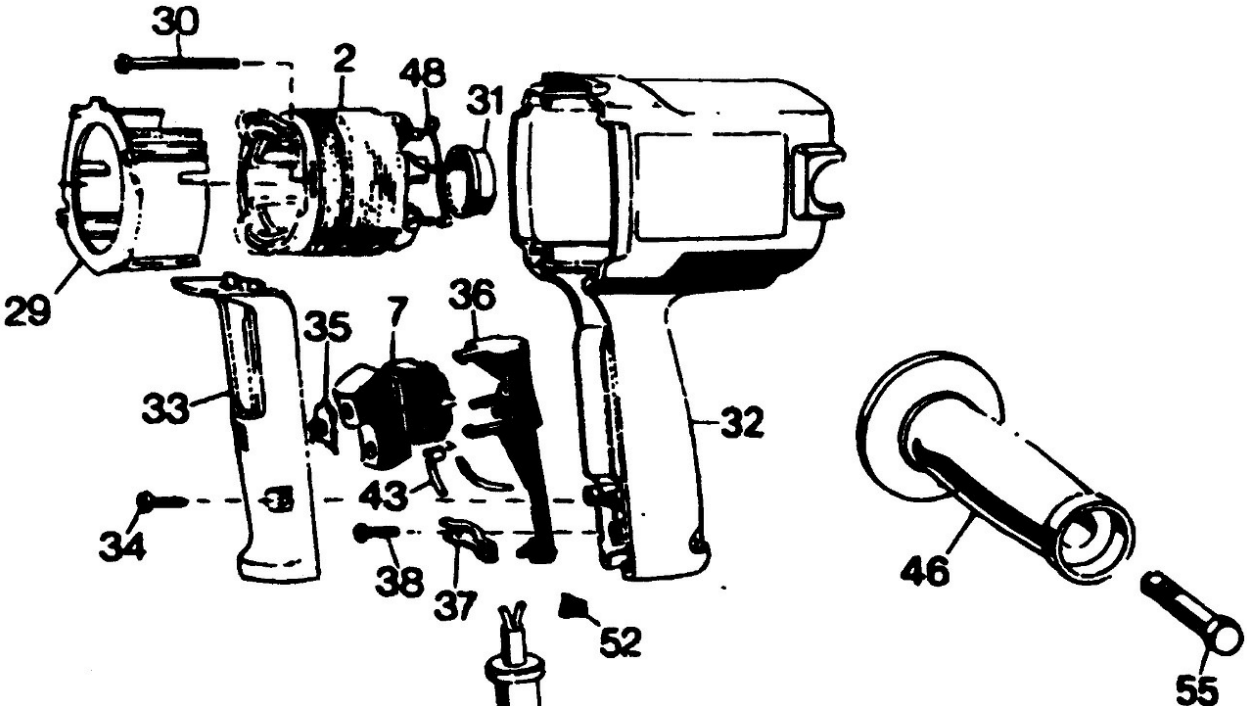
30
2
48
31
29
35
7
36
33
32
43
34
38
37
52
46
55

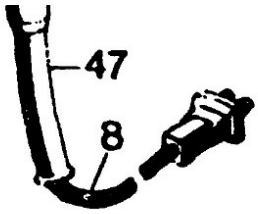
47
8