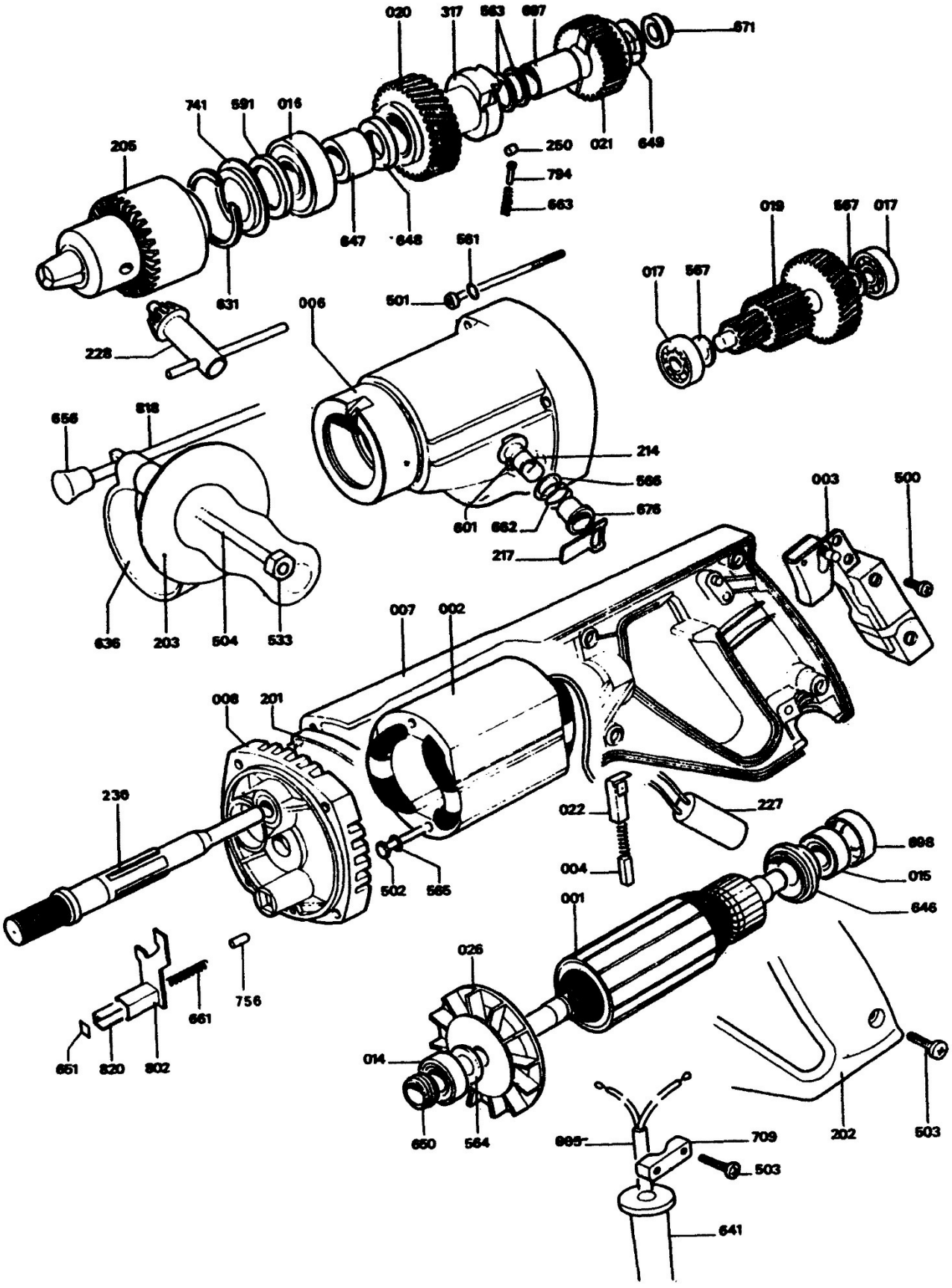
020
317
563
697
671
741
591
016
205
250
021
649
794
663
647
648
561
019
567
017
017
567
631
501
006
228
656
818
214
566
676
601
662
217
003
500
636
203
504
533
007
002
008
201
230
022
227
698
004
015
502
565
001
646
026
661
756
651
820
802
014
650
564
709
202
503
503
641