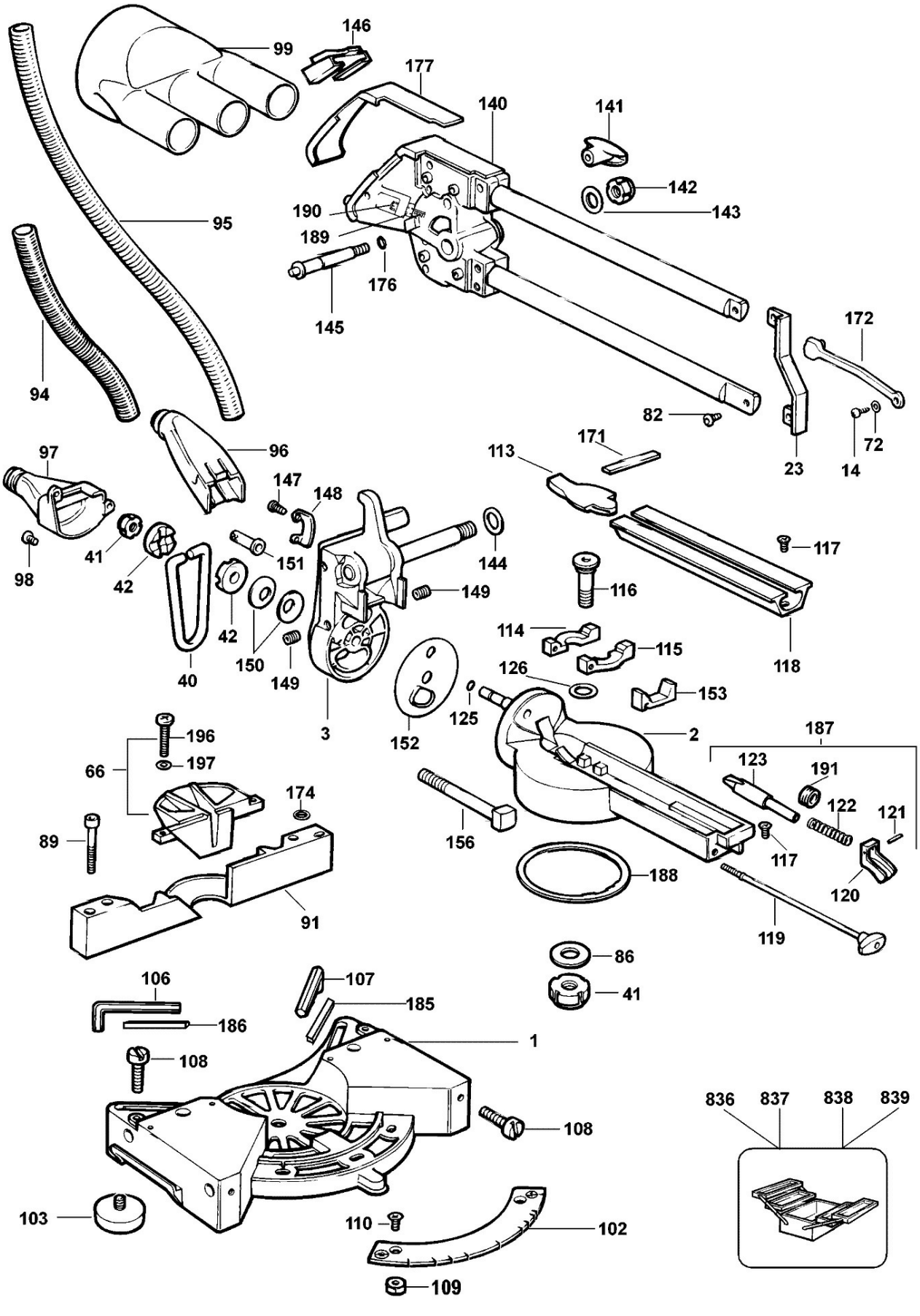
99
146
177
140
141
142
143
190
189
176
145
95
94
172
82
72
14
23
171
113
96
97
147
148
98
41
42
151
144
117
149
116
42
150
149
40
114
115
118
126
153
125
3
152
2
187
196
197
66
123
191
122
121
174
89
156
117
188
120
91
119
86
41
106
107
185
186
1
108
836
837
838
839
108
103
110
102
109

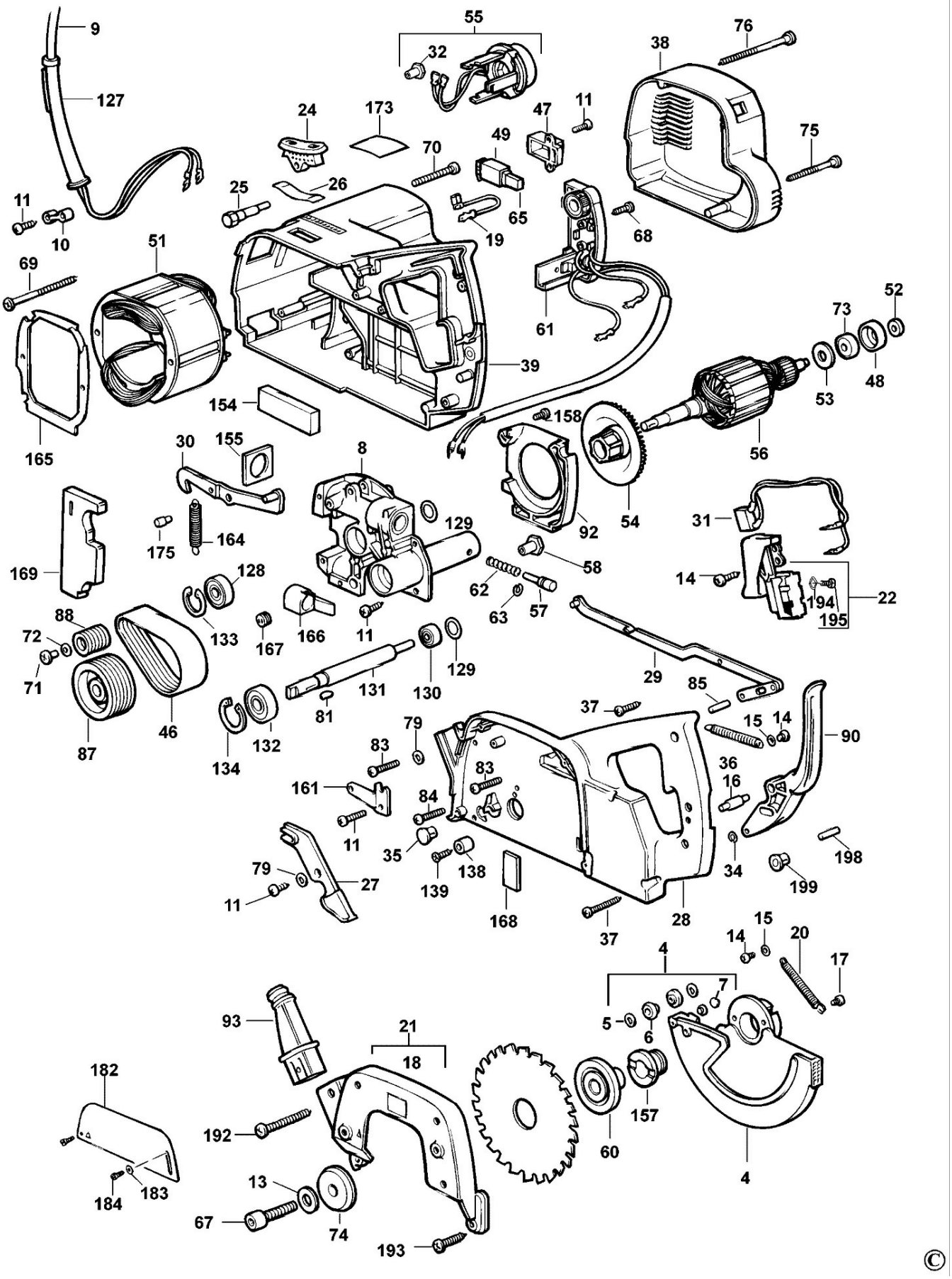
9
127
55
32
76
38
24
173
47
11
75
49
70
25
26
65
19
68
11
10
51
69
61
52
73
39
48
53
154
158
165
30
155
8
56
92
54
31
129
175
164
169
58
14
128
62
22
194
195
88
133
63
57
72
167
166
11
129
29
71
131
130
85
81
37
15
14
90
87
46
134
132
79
83
36
161
83
16
84
11
35
34
198
79
138
199
27
139
11
168
28
37
15
14
20
4
17
7
93
5
6
21
18
182
157
192
60
4
13
184
183
67
74
193

©