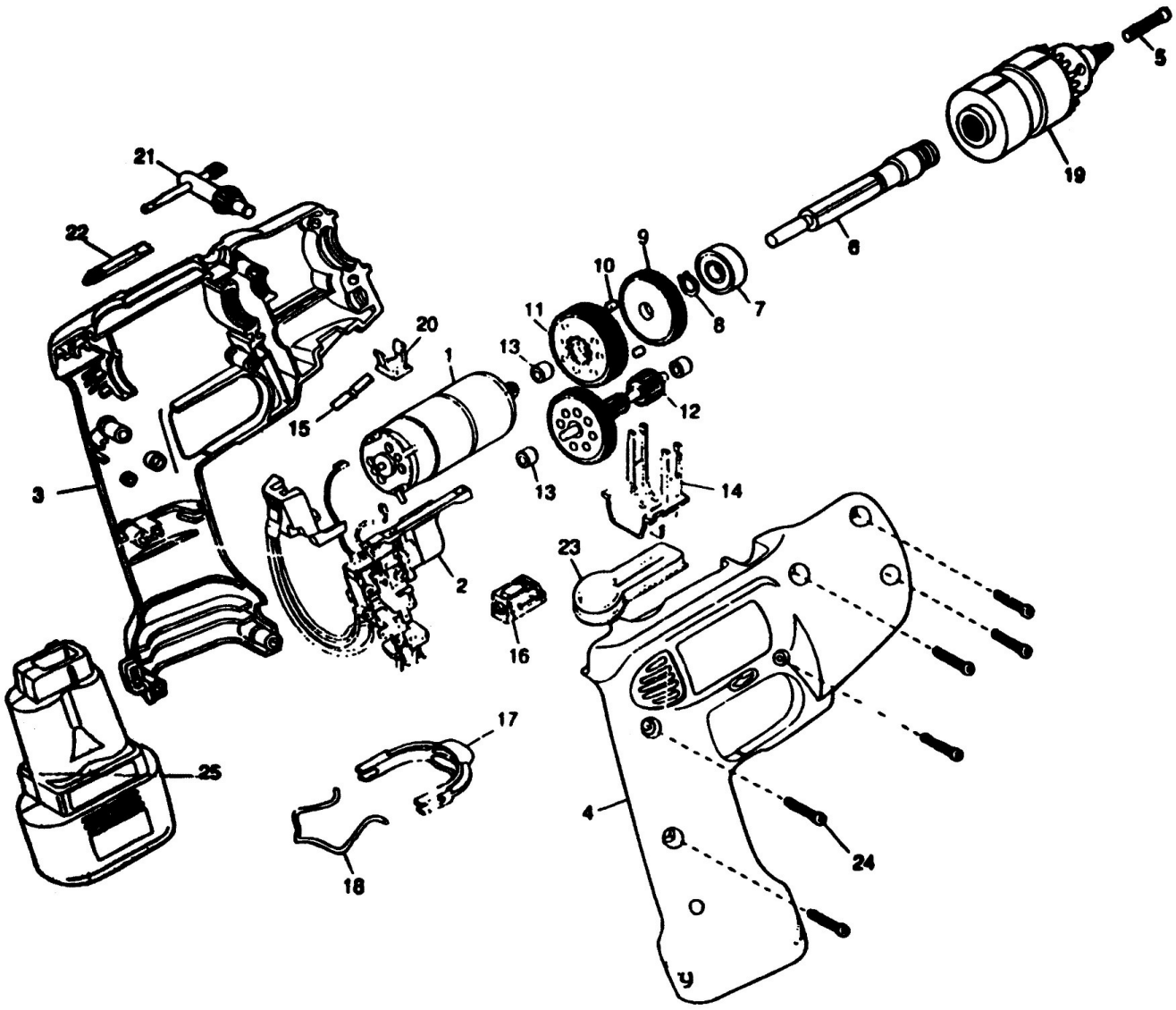

5
19
6
9
10
7
8
11
13
12
20
1
15
21
22
3
13
14
23
2
16
17
25
4
24
18