3 601 F45 R00

Issue / Stand } 09-09-09

Fig./Abb. 1

Änderungen vorbehalten
Modifications reserved
Modifications reservées
Salvo modificaciones

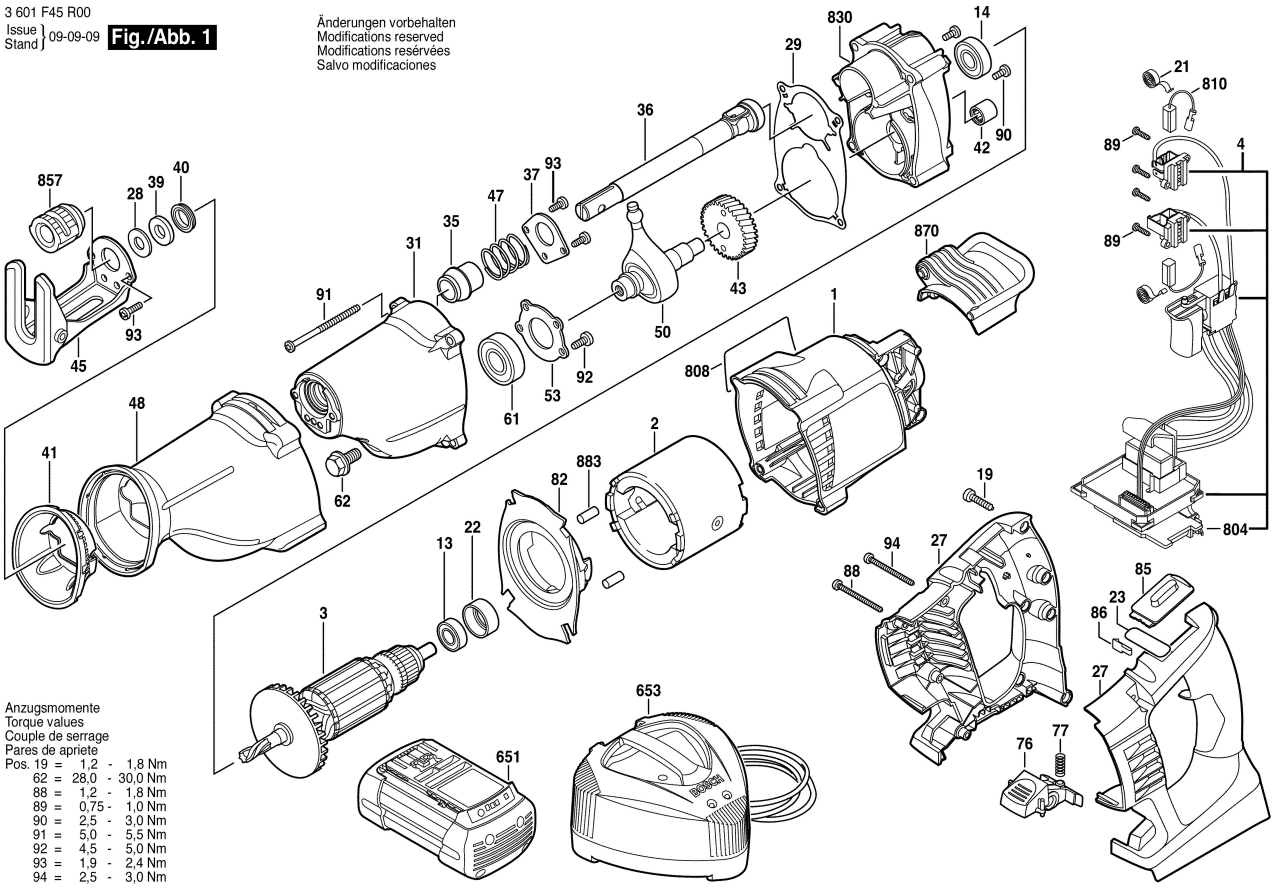

Anzugsmomente
Torque values
Couple de serrage
Pares de apriete

Pos. 19	=	1,2	-	1,8 Nm
62	=	28,0	-	30,0 Nm
88	=	1,2	-	1,8 Nm
89	=	0,75	-	1,0 Nm
90	=	2,5	-	3,0 Nm
91	=	5,0	-	5,5 Nm
92	=	4,5	-	5,0 Nm
93	=	1,9	-	2,4 Nm
94	=	2,5	-	3,0 Nm