3 601 F4E 003
Issue / Stand } 07-01-23 **Fig./Abb. 1**

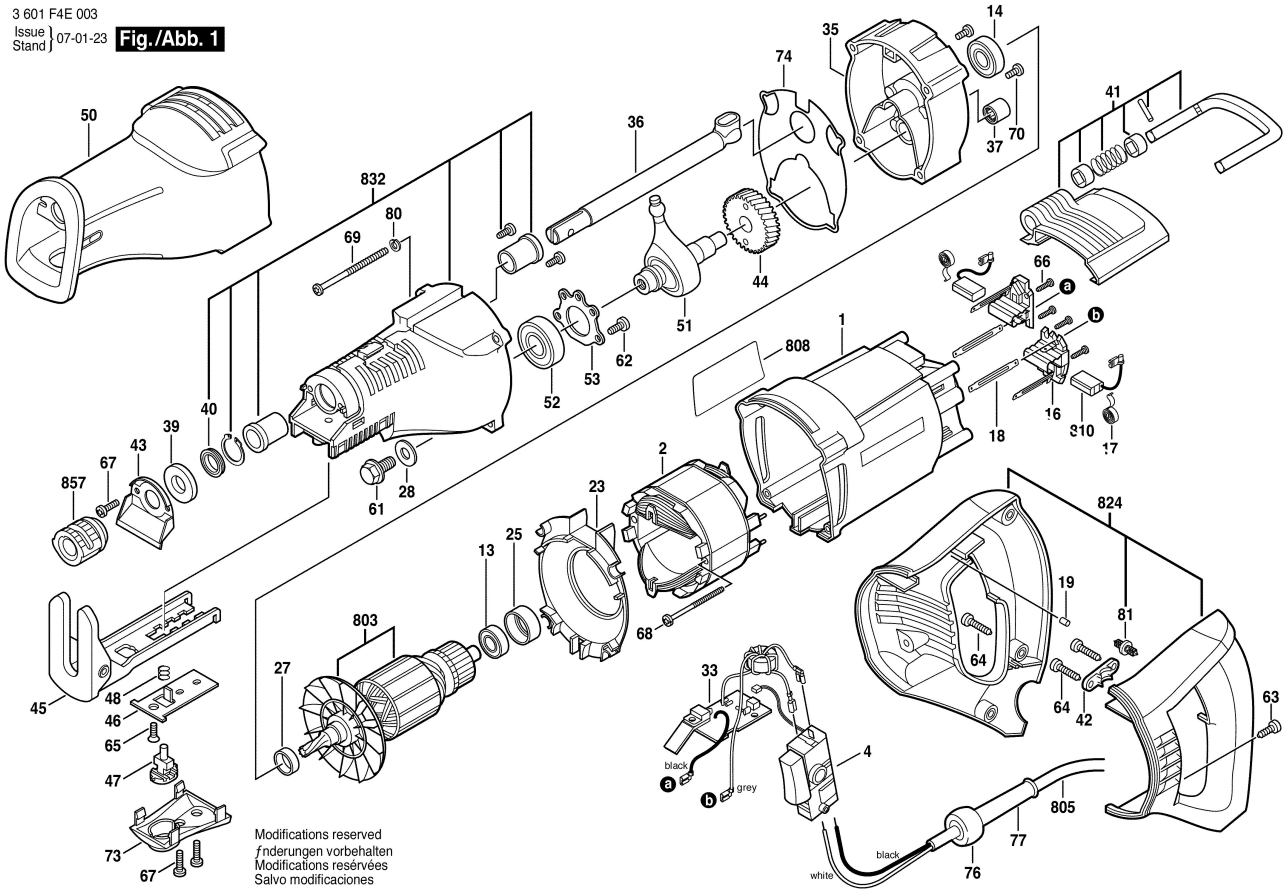

Modifications reserved
ƒnderungen vorbehalten
Modifications reservées
Salvo modificaciones