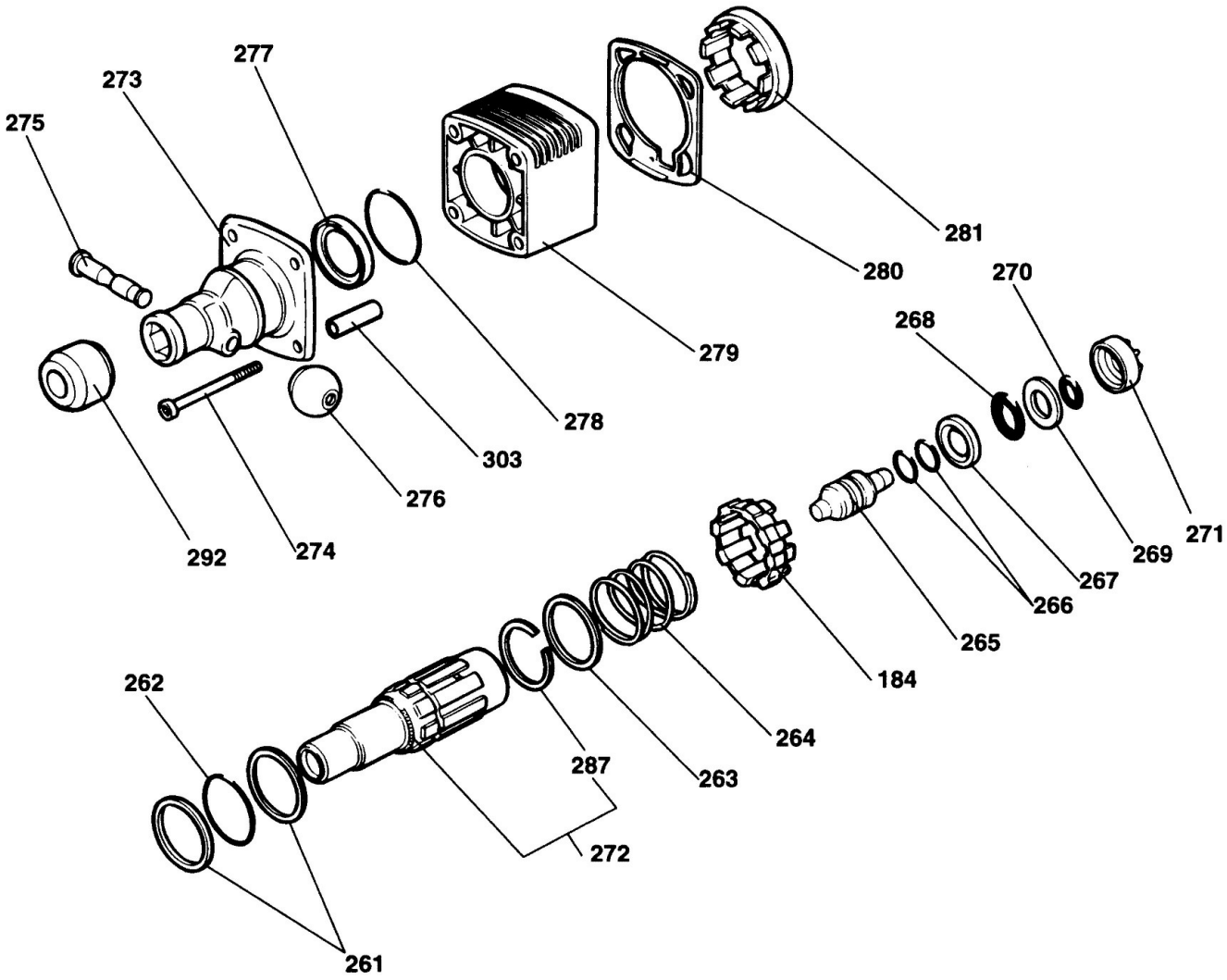
277
273
275
281
280
279
278
303
276
292
274
270
268
269
271
267
266
265
184
264
263
287
262
272
261

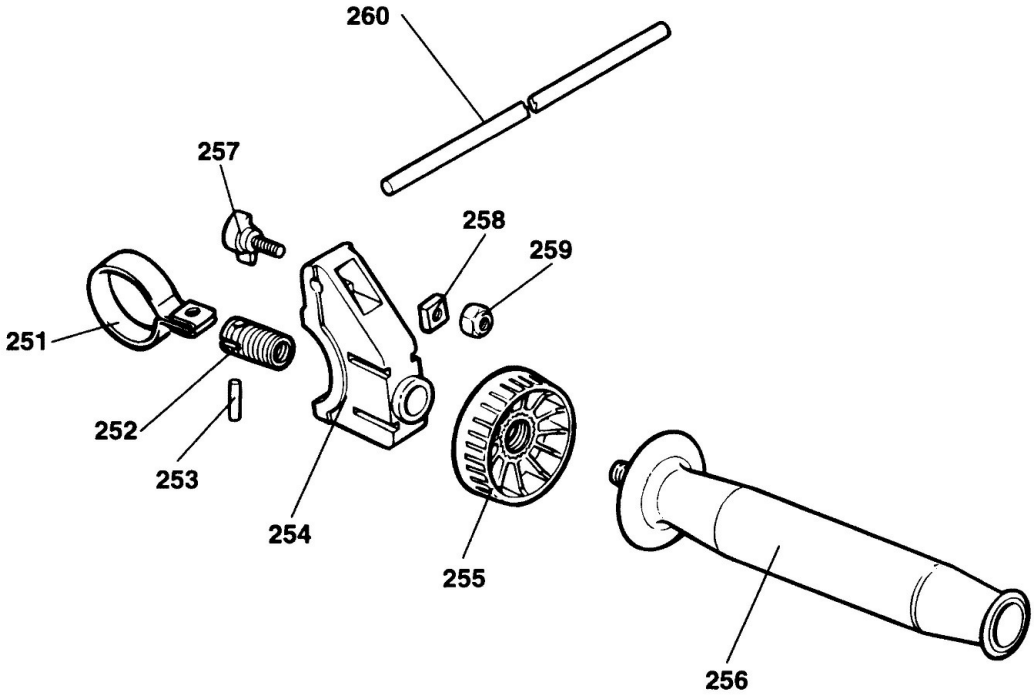
260
257
258
259
251
252
253
254
255
256

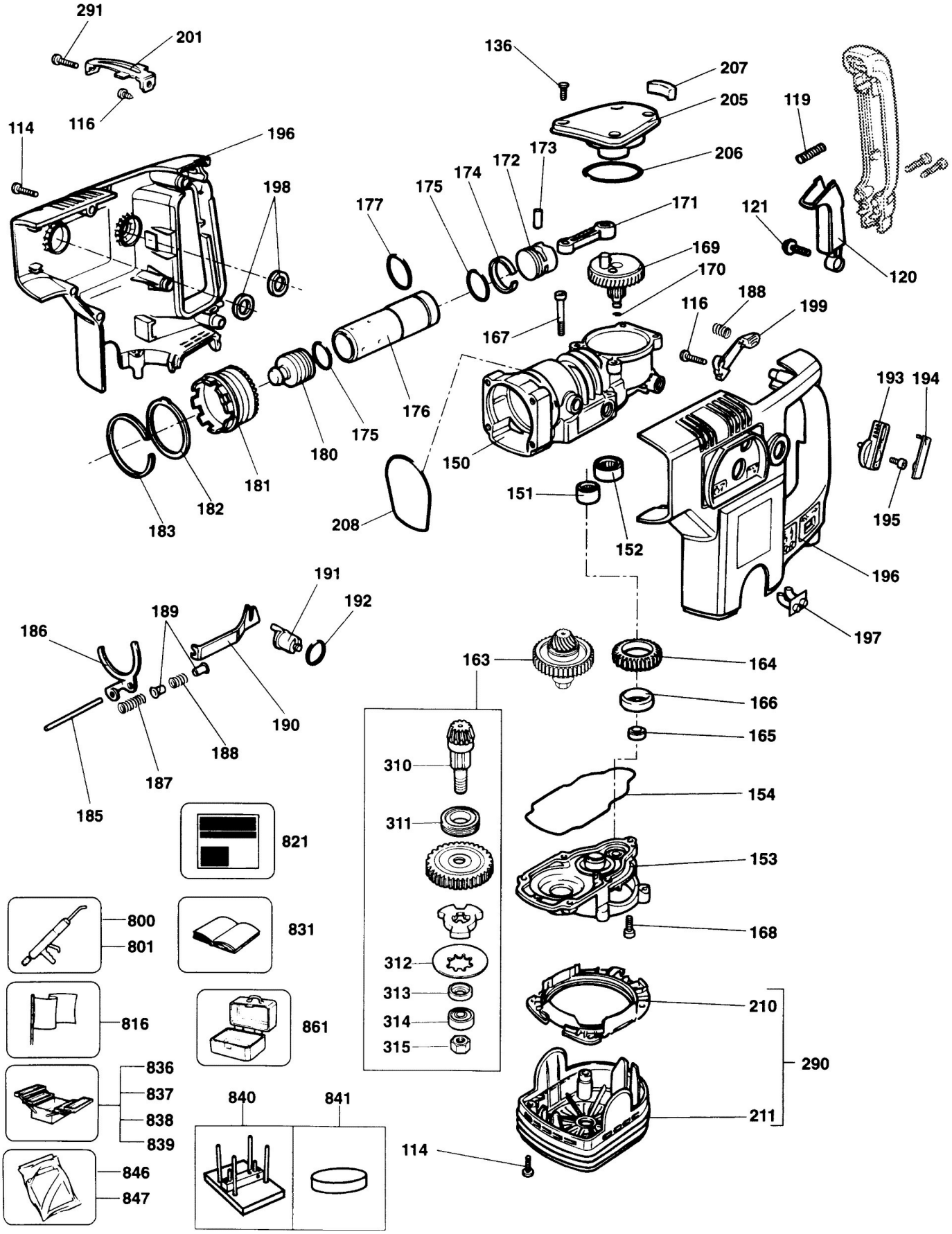
291
201
116
114
196
198
136
207
205
206
119
173
172
174
175
177
171
121
169
170
120
188
116
199
167
176
175
180
181
182
183
208
150
151
152
193
194
195
196
197
191
192
189
186
190
188
187
185
163
164
166
165
310
311
312
313
314
315
154
153
168
210
211
290
821
800
801
831
816
861
836
837
838
839
840
841
114
846
847

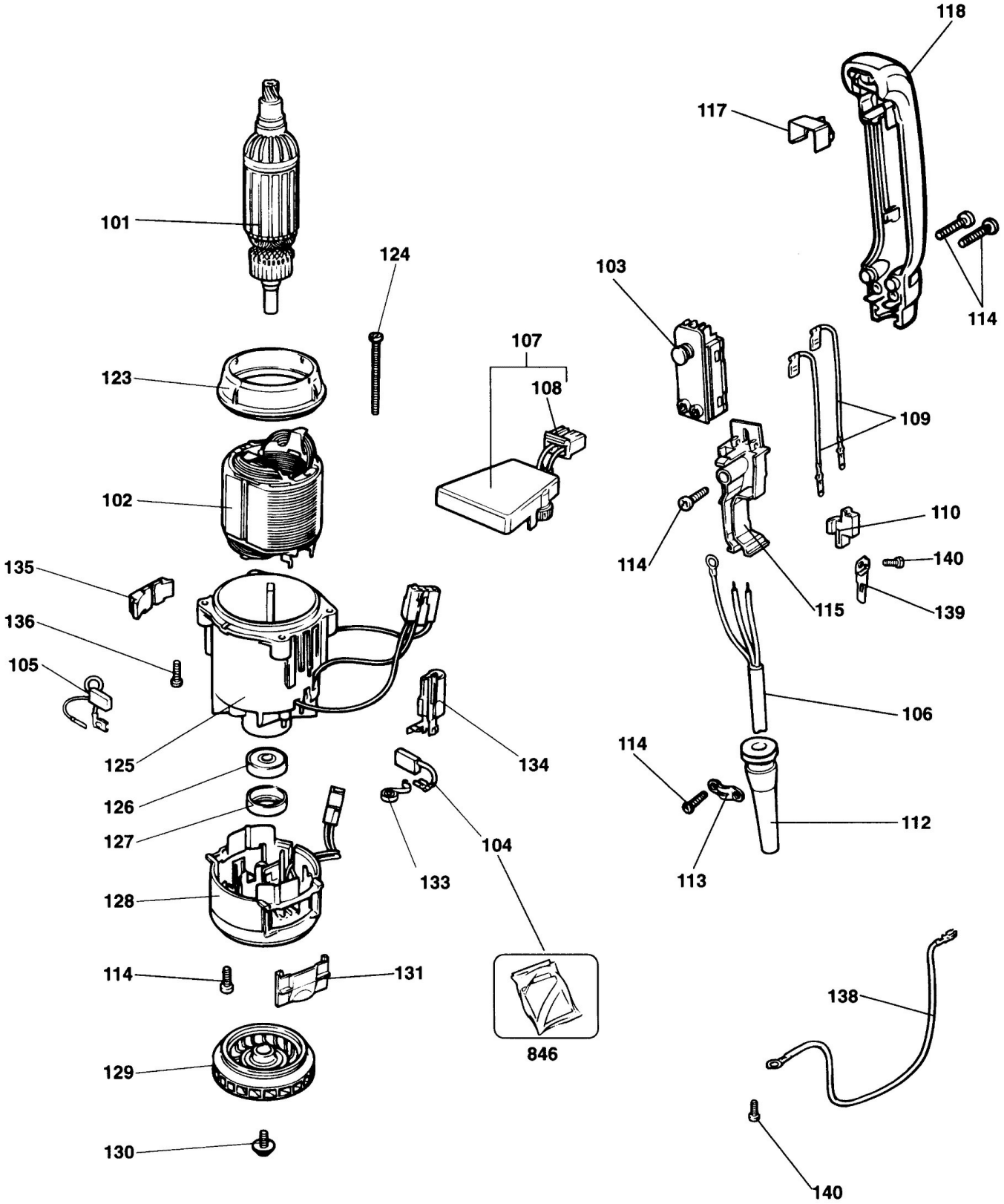
118
117
101
124
103
114
107
123
108
109
102
110
114
140
135
115
139
136
105
106
125
134
114
126
127
112
104
133
113
128
114
131
138
846
129
130
140