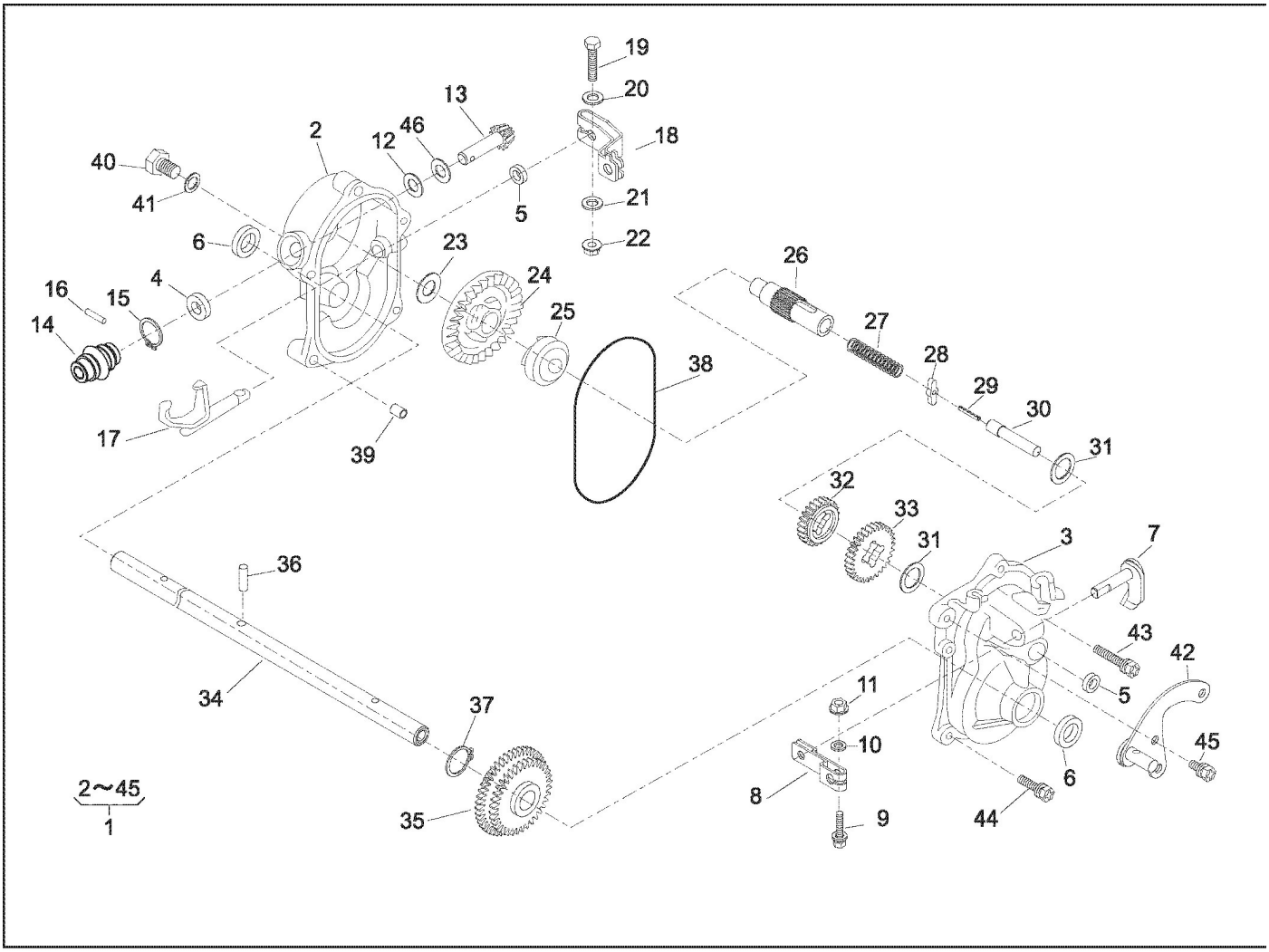
19
20
13
2
12
46
18
40
41
5
21
6
23
22
26
16
15
4
24
14
25
27
28
38
29
30
17
39
31
32
33
31
3
7
36
43
42
34
11
5
37
10
45
2～45
1
8
6
35
9
44