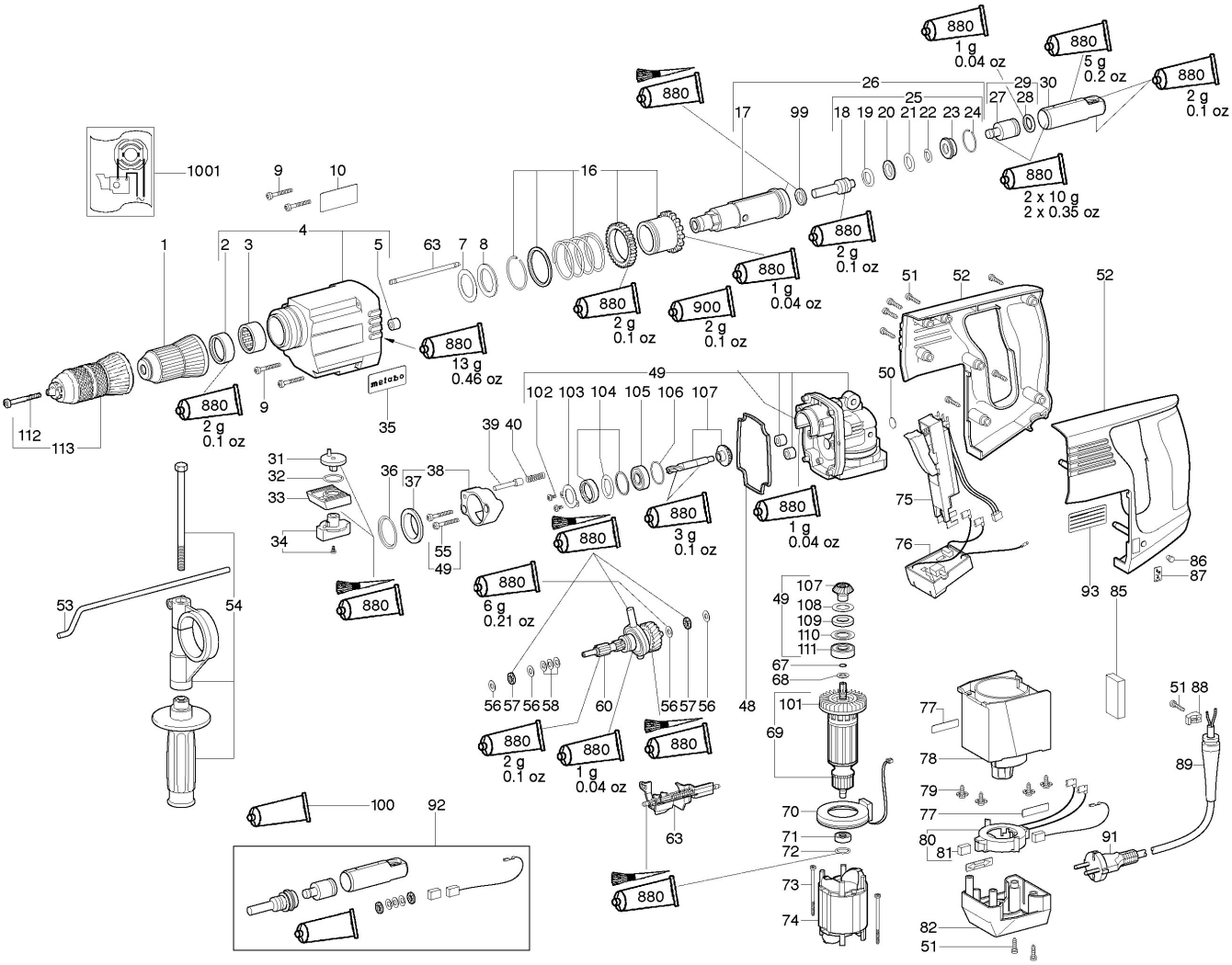

1001
9
10
16
4
1
2
3
5
63
7
8
880
1 g
0.04 oz
880
5 g
0.2 oz
880
2 g
0.1 oz
26
25
29
30
27
28
17
99
18
19
20
21
22
23
24
880
2 x 10 g
2 x 0.35 oz
880
2 g
0.1 oz
880
1 g
0.04 oz
880
2 g
0.1 oz
900
2 g
0.1 oz
880
13 g
0.46 oz
metabo
35
9
880
2 g
0.1 oz
112
113
49
102
103
104
105
106
107
50
51
52
52
39
40
31
32
33
34
36
37
38
55
49
880
3 g
0.1 oz
880
1 g
0.04 oz
75
76
86
87
93
85
880
880
6 g
0.21 oz
53
54
49
107
108
109
110
111
67
68
101
69
56
57
56
58
60
56
57
56
48
880
2 g
0.1 oz
880
1 g
0.04 oz
880
63
880
100
92
70
71
72
73
74
77
78
79
77
80
81
82
51
51
88
89
91