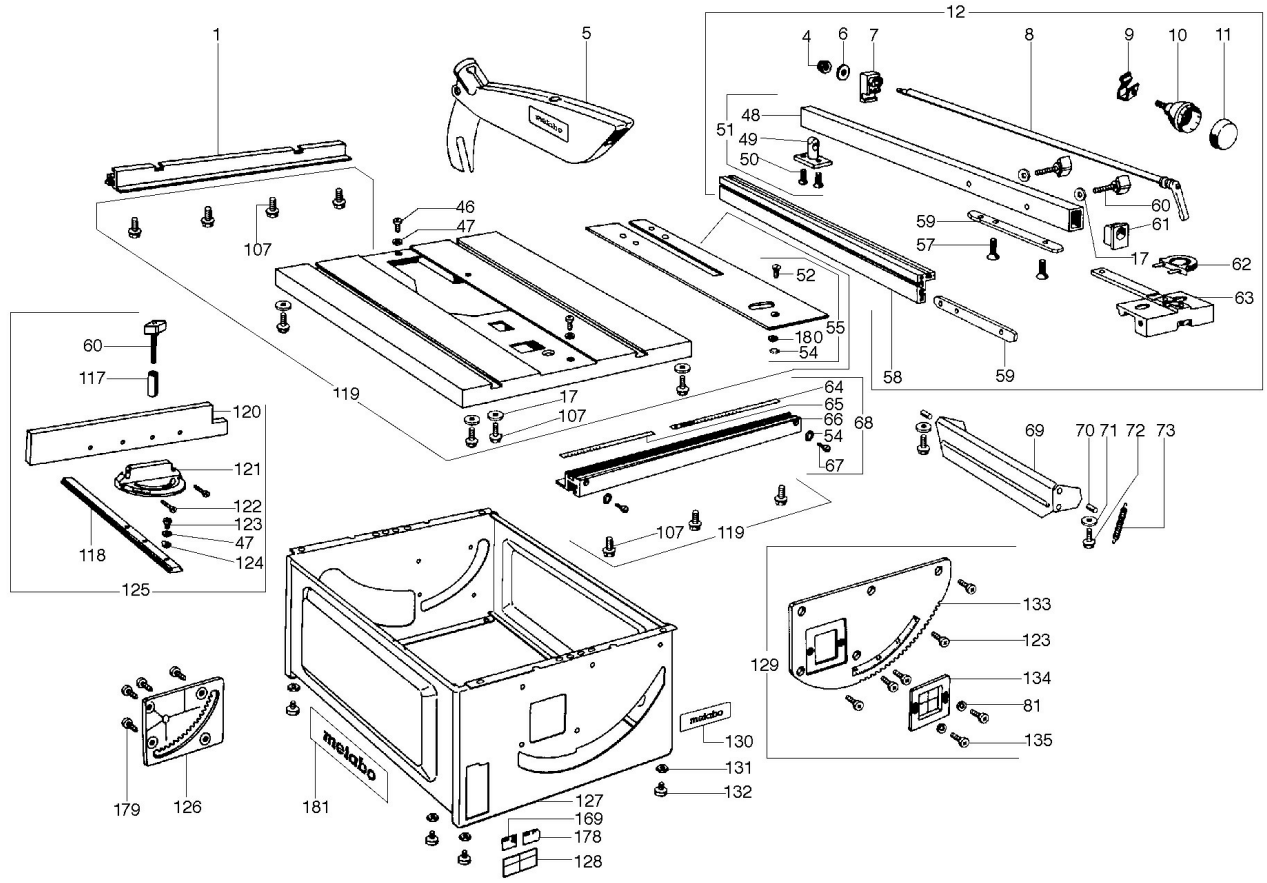
1
5
12
4
6
7
8
9
10
11
48
51
49
50
46
47
107
59
57
60
61
17
62
63
52
55
180
54
58
59
60
117
120
121
122
123
47
124
118
125
119
17
107
64
65
66
54
67
68
69
70
71
72
73
107
119
133
123
129
134
81
135
130
131
132
127
169
178
128
179
126
181

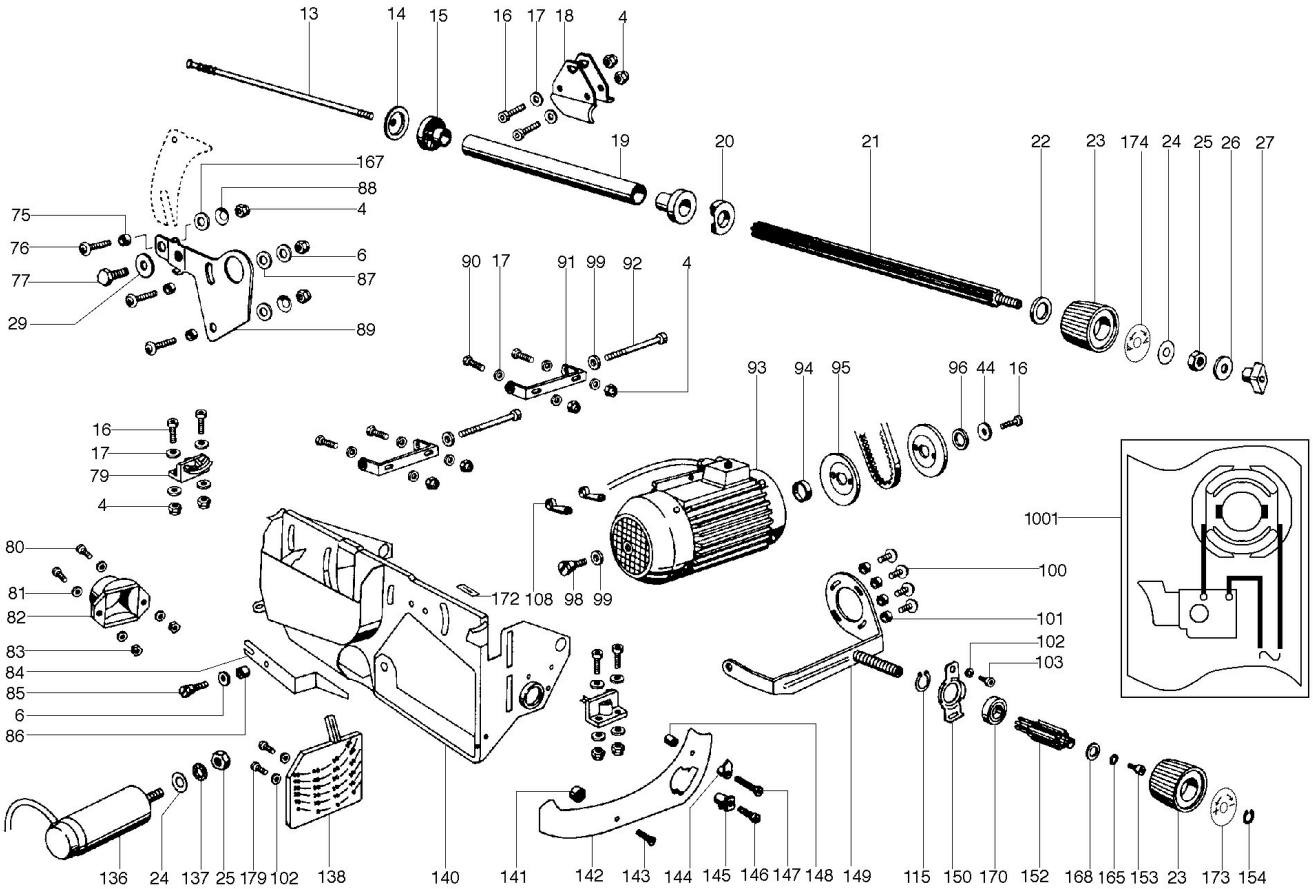
13
14
15
16
17
18
4
19
20
21
22
23
174
24
25
26
27
167
88
4
75
76
6
77
87
29
89
90
17
91
99
92
4
93
94
95
96
44
16
16
17
79
4
1001
80
81
82
83
84
85
6
86
172
108
98
99
100
101
102
103
136
24
137
25
179
102
138
140
141
142
143
144
145
146
147
148
149
115
150
170
152
168
165
153
23
173
154

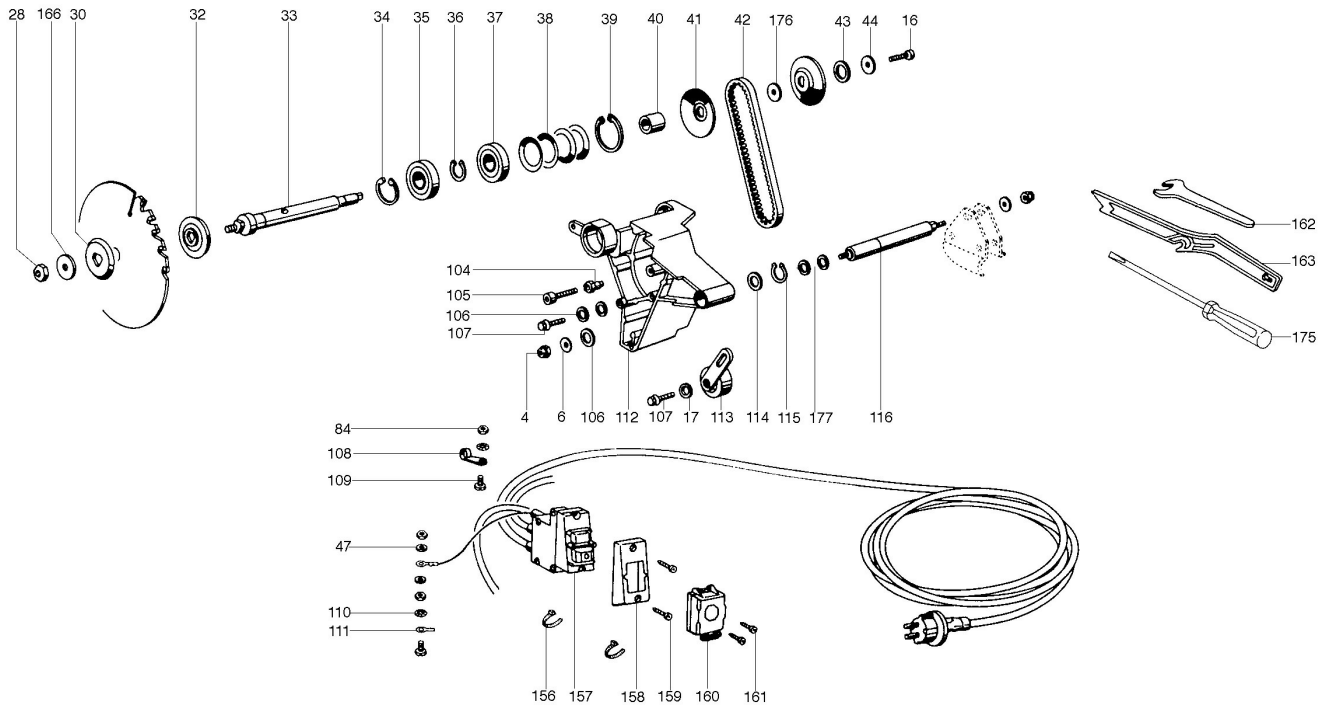
28
166
30
32
33
34
35
36
37
38
39
40
41
42
176
43
44
16
162
163
175
104
105
106
107
4
6
106
112
107
17
113
114
115
177
116
84
108
109
47
110
111
156
157
158
159
160
161