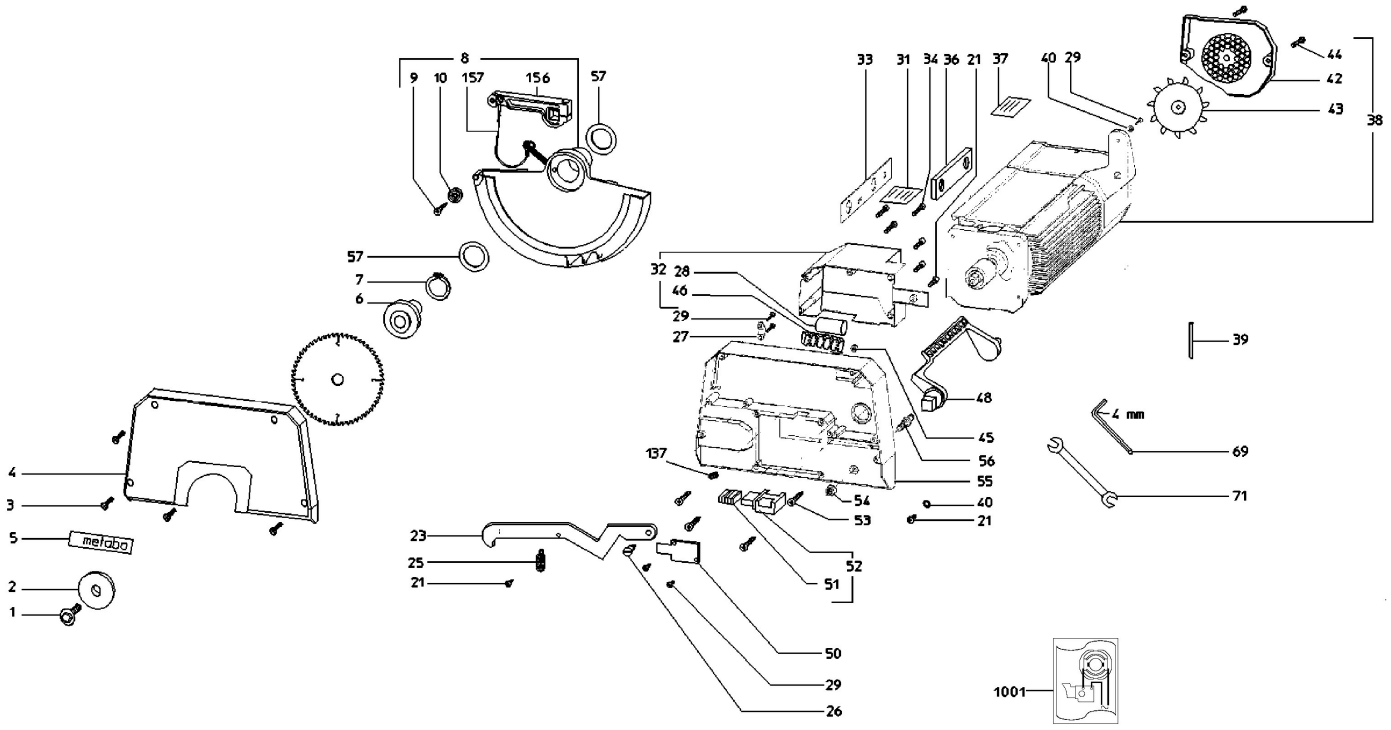
8
9
10
157
156
57
57
7
6
4
3
5
metabo
2
1
33
31
34
36
21
37
40
29
44
42
43
38
32
28
46
29
27
39
48
4 mm
69
45
56
55
137
54
53
40
21
71
23
25
21
52
51
50
29
26
1001

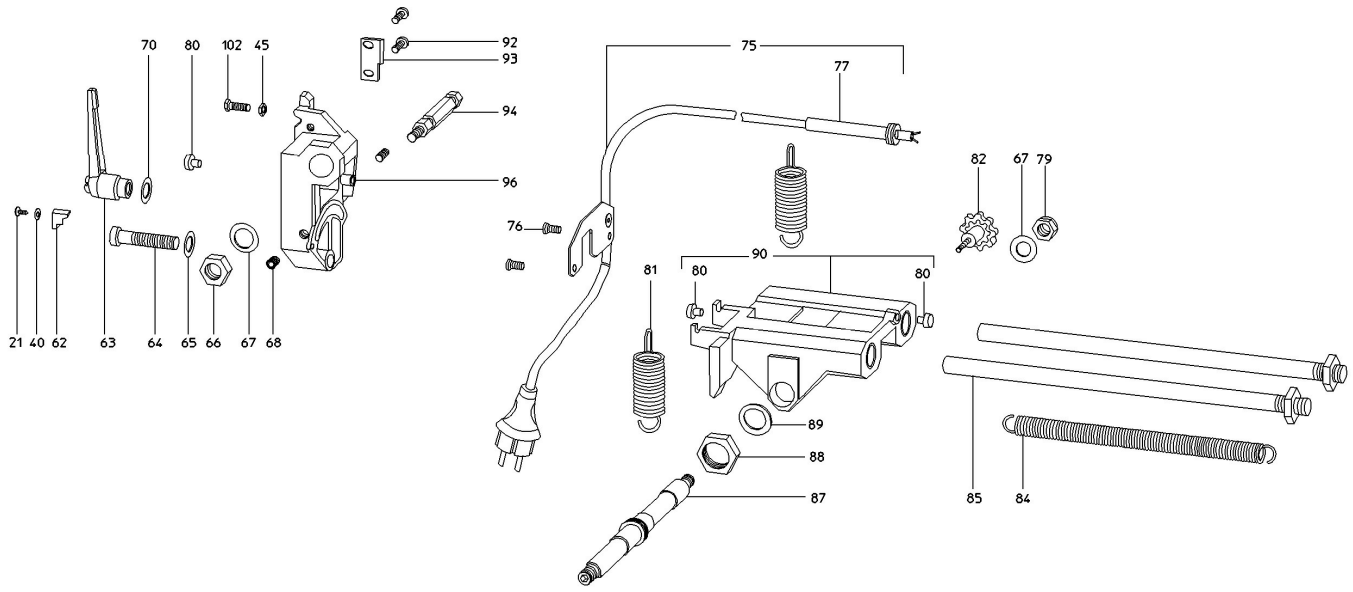
70
80
102
45
92
93
94
96
75
77
82
67
79
76
90
81
80
80
21
40
62
63
64
65
66
67
68
89
88
87
85
84

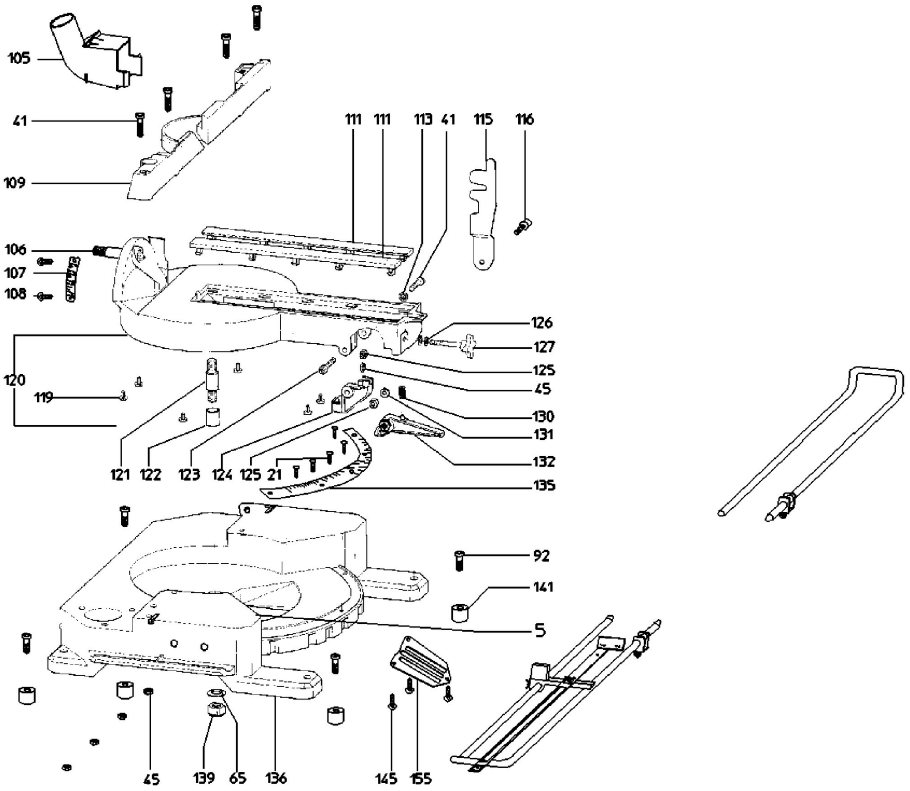
105
41
109
111
111
113
41
115
116
106
107
108
126
127
125
45
130
131
132
135
120
119
121
122
123
124
125
21
92
141
5
45
139
65
136
145
155