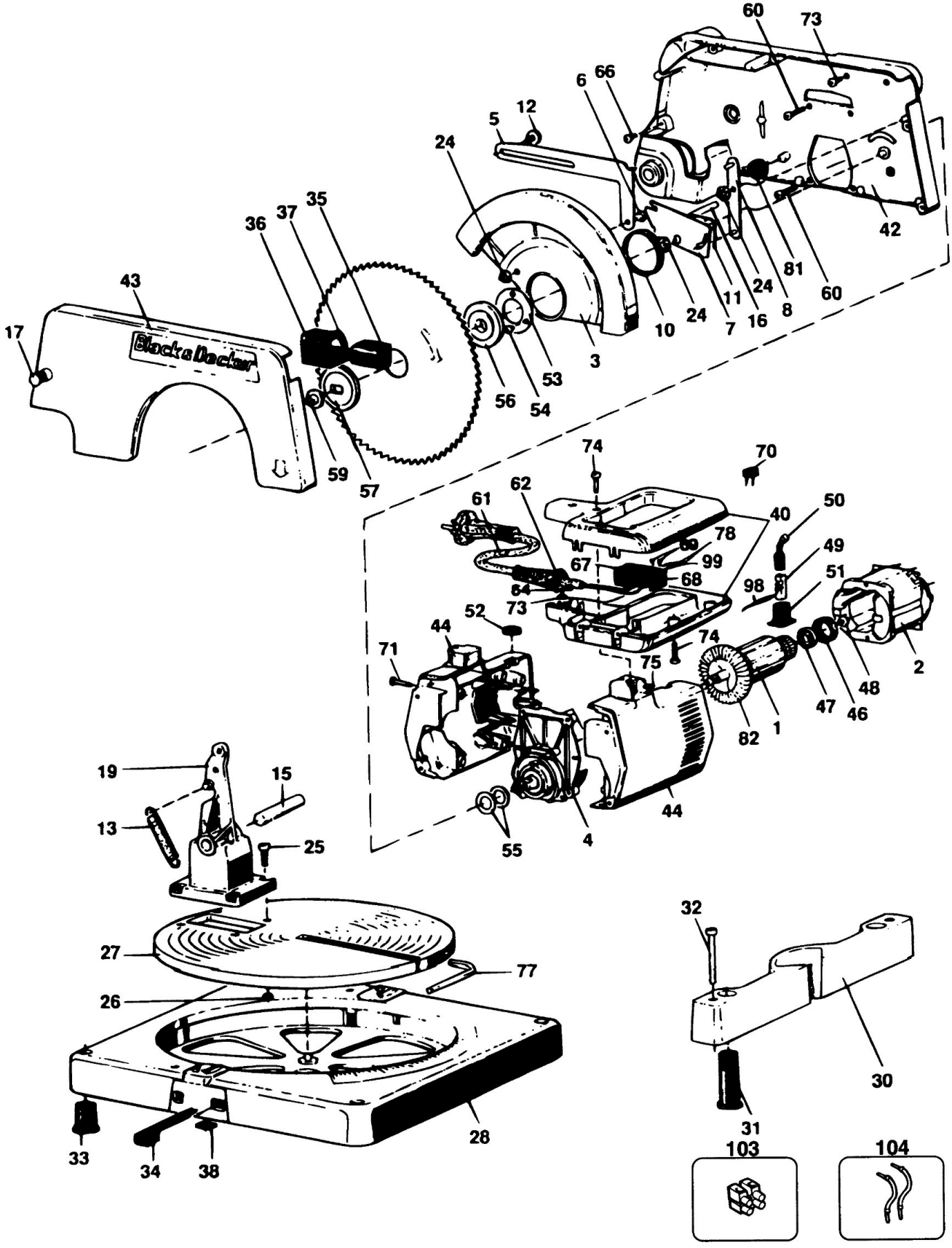

60
73
6
66
5
12
24
35
37
36
43
17
Black & Decker
42
81
60
24
11
24
8
16
7
10
3
53
56
54
59
57
74
70
62
61
40
50
78
49
67
99
68
51
98
64
73
52
44
74
71
75
2
48
47
46
82
1
19
15
13
25
44
55
4
32
27
77
26
30
31
28
33
34
38
103
104