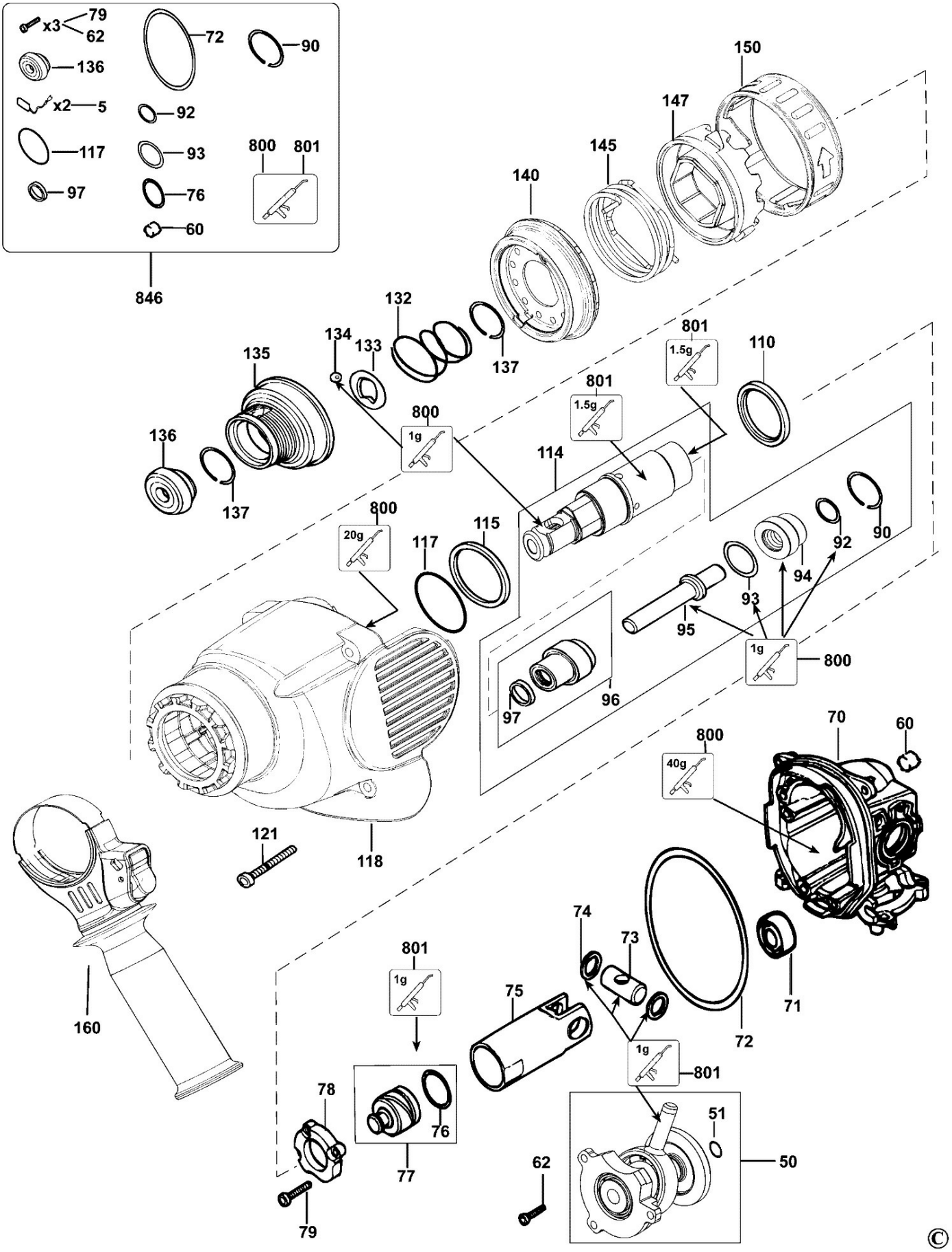
x3
79
62
72
90
136
x2
5
92
117
93
800
801
97
76
60
846
150
147
145
140
132
134
133
137
135
801
1.5g
110
801
1.5g
800
1g
136
114
137
800
20g
117
115
92
90
94
93
95
1g
800
96
97
70
60
800
40g
121
118
74
73
801
1g
75
71
72
160
1g
801
78
76
51
77
50
62
79
©

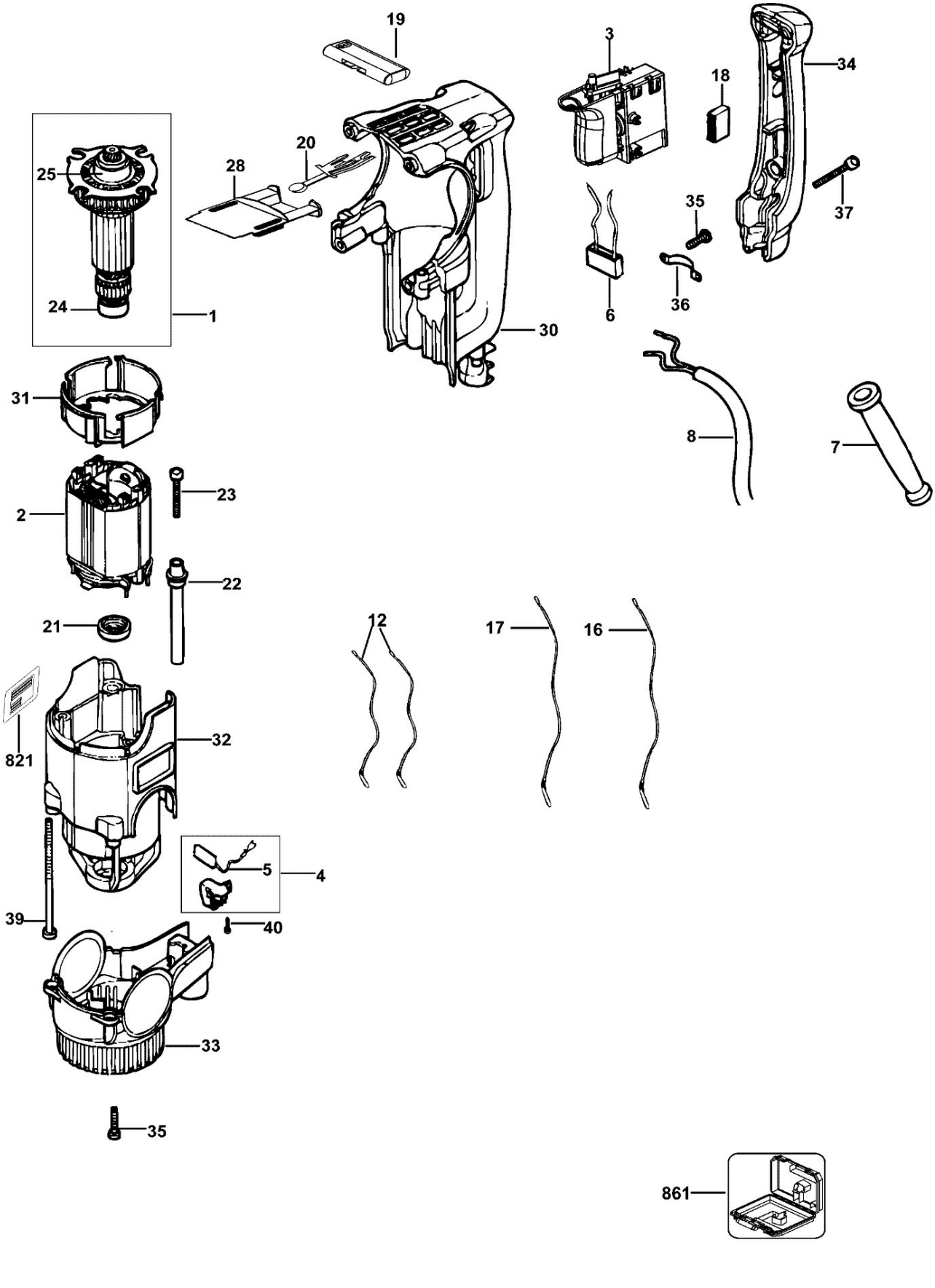
19
3
18
34
25
20
28
35
37
24
1
6
36
30
31
8
7
23
2
22
21
12
17
16
821
32
5
4
39
40
33
35
861

©